LYP792

Materiale	Acciaio inox
Tipologia	Lavello monostampo
Numero vasche	2
Codice EAN	8017709251604



Estetica

Estetica	Universale	**Tipo incasso**	Standard
Colore	Acciaio Inox	**Logo**	Imbutito
Finitura	Prelucido	**Forato / predisposto per foratura**	Forato / 1
Serie	Omni		

	Tipologia vasca dx	Spessore acciaio vasca (mm)	Dimensioni vasca dx, L x P x A (mm)	Profondità vasca dx (mm)	Raggio angolare vasca dx	Troppopieno vasca	Posizione scarico vasca	Dimensione scarico vasca
Vasca dx	Tradizionale	0.6	330 * 370 * 160	160	90	Si, tradizionale	Laterale vasca	3.5"
Vasca sx	Tradizionale	0.6	330 * 370 * 160	160	90		Laterale vasca	3.5"

Caratteristiche Tecniche

Spessore invaso	0,6 mm	**Foro miscelatore**	1
Profondità invaso (mm)	8	**Diametro foro miscelatore**	35 mm
Dimensioni del prodotto (mm)	160x790x500 mm	**Larghezza cavallotto**	40 mm
Dimensioni foro incasso sopratop (mm)	770 x 480 mm	**Tipologia guarnizione**	Sigillante
Raggio angolare foro incasso sottotop	10 mm	**Numero ganci**	8
		Tipologia ganci	Standard

Altezza da top cucina	8 mm
Misura mobile incasso	80 cm

Dotazione accessori Inclusi

Dotazione accessori montaggio	Piletta, Sifone con attacco lavastoviglie, Ganci montaggio, Guarnizione

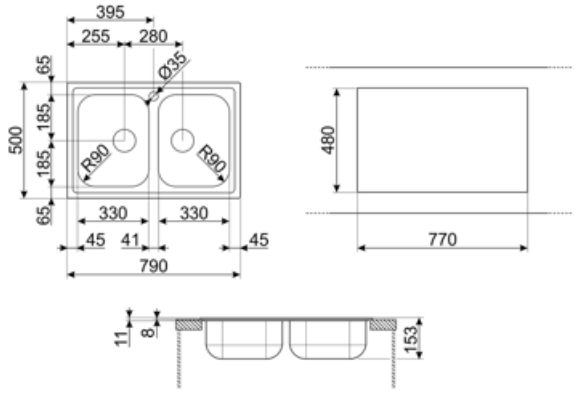

Accessori Compatibili



3713

Sifone con attacco lavastoviglie per lavelli a due vasche



KITFD050

Tritarifiuti 0,5 HP, Motore: 1/2 potenza, Adatto a tutti i lavelli con scarico da 3 1/2 "



KITFD075

Tritarifiuti 0,75 HP, Motore: 1/2 potenza, Adatto a tutti i lavelli con scarico da 3 1/2 "



KITFD100

Tritarifiuti 1 HP, Motore: 1/2 potenza, Adatto a tutti i lavelli con scarico da 3 1/2"



RND2V

Kit piletta Rondò standard con troppopieno perimetrale 2 vasche



STABMIX

Stabilizzatore miscelatore

Glossario simboli



Dimensione del mobile base: Dimensione del mobile base necessaria per l'installazione del lavello.



Standard: modalità di installazione, che si abbina facilmente a qualsiasi tipo di cucina.



Indica la profondità della vasca.