LYP861FR2

Material der Spüle	Edelstahl
Beckenart	Monoblock sink
Anzahl der Spülbecken	1
Abtropffläche	Reversibel
EAN-Code	8017709305857

Ästhetik

Ästhetik	Neutral	**Montageart**	Auflage
Serie	Omni	**Markenlogo**	Geprägt
Farbe	Edelstahl	**Hahnlochbohrung**	2
Oberfläche	Vorpoliert		

	Typologie des linken Spülbeckens	Wandstärke Becken links (mm)	Abmessungen Becken links BxTxH (mm)	Tiefe Hauptbeckens links (mm)	Eckradius Becken links	Überlauf Becken links	Position Beckenablauf links	Korbventil
Becken links	Traditionell	0.6	330 * 370 * 154	154	90	Ja	Seite	3 ½“

Technische Eigenschaften

Stärke der Aussparung	0.6 mm	**Ø Hahnlochbohrung**	35 mm
Tiefe der Aussparung	8	**Breite Bügelbolzen**	40 mm
Abmessungen der Spüle HxBxT (mm)	154x860x500 mm	**Neigung der Abtropffläche**	2 °
Abmessungen Ausschnitt BxT (mm)	840 x 480 mm	**Dichtungsart**	Versiegelt
Randhöhe	6 mm	**Anzahl der Befestigungshaken**	8
Nischenmaß	45 cm	**Art der Befestigungshaken**	Auflage
Hanhnlochbohrung	Ja		

Serienzubehör

Serien-Montagezubehör	Ab- und Überlaufgarnitur, Siphon platzsparend mit Schlauchanschluß, Befestigungshaken, Dichtmaterial, Blanking cap

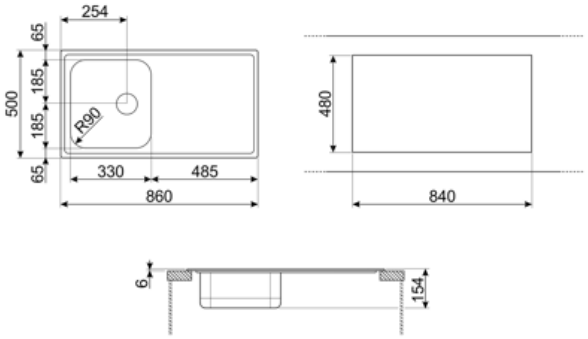

Kompatibel Zubehör

3712

Siphon mit Schlauchanschluss für Spülen mit 1 Becken

KITDSQ

Einbau-Seifenspender, Chrom, eckige Bauform, Hahnlochbohrung Ø 35 mm (Montage in Armaturenbank oder Arbeitsplatte)

KITFD075

Waste disposal 0,75 HP, Motor: 1/2 horsepower, Fits all sinks with 3 1/2" waste outlet

KITSLTRND1

Exzenter-Ablauffernbedienung für Einbauspülen aus Edelstahl mit 1 Becken und Rondo-Korbventil 3½“ (Montage in Armaturenbank oder Arbeitsplatte)

RND1V

1 Korbventil aus Edelstahl, satiniert im Rondo-Design mit Push-Pull Bedienung, kompatibel für Spülen mit 1 Becken und 3 ½“ Korbventil (Modelle mit P.V.D Eloxierung ausgenommen)

KITDS

Einbau-Seifenspender, Chrom, runde Bauform, Hahnlochbohrung Ø 27-35 mm (Montage in Armaturenbank oder Arbeitsplatte)

KITFD050

Waste disposal 0,5 HP, Motor: 1/2 horsepower, Fits all sinks with 3 1/2" waste outlet

KITFD100

Zerkleinerer von Küchenabfällen für Spülbecken mit 3 ½“ Korbventil. TECHNISCHE DATEN: Leistung: 1,0 PS, 2800 U/min, max. Leistungsaufnahme 550 W, Spannung/Frequenz 220-240V/50Hz~1N, Gewicht netto 4,7 kg Hinweis: Zerkleinerer von weichen organischen Küchen

KITSTR

Exzenter-Ablauffernbedienung für Einbauspülen aus Edelstahl mit 1 Becken (nicht für RONDO Korbventile 3,5“)

STABMIX

Stabilisator für Einhandhebelmischer/Arbeitsplatte

Symbols glossary

Cupboard width required for sink installation

Sink depth - depending on the model, the depth can be from13 to 24,5

Standardeinbau: Klassische aufgesetzte Montage auf der Arbeitsplatte.

Thanks to the double tap hole, most of our sinks are easily reversible, giving you the flexibility to make any type of kitchen composition.

Benefit (TT)

Einzelbecken

Einzelbecken für größere Flexibilität, mehr Fassungsvermögen und optimale Raumnutzung.

Abtropffläche

Die Schublade ermöglicht es, Geschirr, Besteck und Küchenutensilien direkt nach dem Spülen auf dem Spülbecken abzulegen: Überschüssiges Wasser kann in das Becken ablaufen, wodurch ein natürliches Trocknen ermöglicht wird.

Doppelte Armaturbohrung

Das Spülbecken ist leicht reversibel, wodurch sich jede Art von Küchenkonfiguration realisieren lässt.

Armaturbohrung

Möglichkeit einer Armaturbohrung für die direkte Installation des Wasserhahns auf dem Spülbecken, für eine größere und aufgeräumtere Arbeitsfläche.