LYP862

Material del fregadero	Acero inoxidable
Tipología	Monoblock sink
Número de cubetas	2
Código EAN	8017709251611

Estética

Estética	Universal	**Tipo de instalación**	Estándar
Color	Acero inoxidable	**Logo**	Embutido
Acabado	Pre-polished	**Agujero para grifo / Agujero para grifo precortado**	1 agujero
Serie	Omni		

	Tipología cubeta	Espesor acero cubeta (mm)	Dimensiones cubeta , L x P x A (mm)	Profundidad cubeta (mm)	Radio angular cubeta	Rebosadero cubeta	Posición descarga cubeta	Dimensión descarga cubeta
Cubeta der	Tradicional	0.6	370 * 370 * 149	150	90	Sí, tradicional	Lateral cubeta	3.5"
Cubeta izq	Tradicional	0.6	370 * 370 * 149	150	90		Lateral cubeta	3.5"

Características técnicas

Espesor almacenamiento	0,6 mm	**Orificio mezclador**	1
Profundidad almacenamiento (mm)	8	**Diámetro del orificio del grifo**	35 mm
Dimensiones del producto (mm)	150x860x500 mm	**Ancho divisor de cubetas**	40 mm
		Tipo de junta	Sellador
		Número de ganchos	8

Dimensiones hueco instalación sobre encimera (mm)	840 x 480 mm	**Tipología ganchos**	Estándar
Radio angular orificio de empotrado	10 mm		
Altura desde encimera de la cocina	8 mm		
Medida mueble empotrable	90 cm		

Equipo accesorios incluidos

Equipo accesorios montaje	Cubeta, Siphon with dishwasher outlet connection, Ganchos montaje, Junta

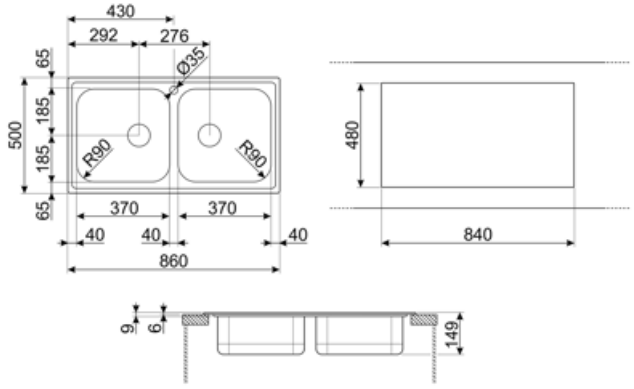

Accesorios Compatible

3713

Siphon double bowls sinks (dishwasher connection included)

KITFD050

Triturador de residuos 0,5 HP, Motor: 1/2 caballo de potencia, Se adapta a todos los fregaderos con salida de residuos de 3 1/2

KITFD075

Waste disposal 0,75 HP, Motor: 1/2 horsepower, Fits all sinks with 3 1/2" waste outlet

KITFD100

Waste disposal 1 HP, Motor: 1/2 horsepower, Fits all sinks with 3 1/2" waste outlet

RND2V

2 Bowls standard Rondò waste kit with rectangular overflow

STABMIX

Tap stabiliser

Symbols glossary

Tamaño del mueble base: Se requiere el tamaño del gabinete base para la instalación del fregadero.

Estándar: método de instalación, que se adapta fácilmente a cualquier tipo de cocina.

Indica la profundidad de la cubeta del fregadero