LZ102A2

Materiaal	Composiet
Type spoelbak	Synthetische spoelbak
Aantal spoelbakken	1 + 1/2
Verlek	Omkeerbaar
EAN-code	8017709251680



Design

Design	Universeel	**Logo**	Applied/on overflow
Kleur	Antraciet	**Alternatieve kleuren**	Wit, Crème, Zandkleurig/ haver, Koper, Cemento / Concrete
Series	Rigae		
Type inbouw	Standaard	**Halve bak verlek**	Ja
		Geperforeerde opening voor kraan	Geperforeerd

	Type spoelbak	Afmetingen spoelbak, BxHxD (mm)	Diepte spoelbak (mm)	Hoekradius spoelbak	Overloop spoelbak L	Positie crepine	Afmeting crepine
Spoelbak rechts	Spoelbakje	150 x 340 x 165	165	50		Centrale spoelbak	8,89 cm
Spoelbak links	Traditioneel	420 x 320 x 200	200	80	Ja, traditioneel	Zijkant spoelbak	8,89 cm

Technische specificaties

Characteristics composite material	Anti-bacterieel, Easy to clean, Sifon met vaatwasseraansluiting, Termal schock resistant, Montagehaken, Garnituur, UV Resistant	**2 geperforeerde openingen voor kraan en systeem voor lediging**	2
		Diameter kraangat	35 mm
		Inox tussenstuk spoelbak	38 mm

Diepte frame (mm)	10	**Inclinatie verlek**	2 °
Afmetingen product (mm)	200x1000x500 mm	**Aantal haken**	10
		Typpe haken	Standaard
Afmetingen nis (mm)	980 X 480 mm	**Possibility to install waste disposal**	Ja
Uitsnij radius	30 mm		
Hoogte vanaf werkblad	10 mm		
Afmeting inbouwmeubel	60 cm		

Meegeleverde accessoires

Accessoires voor installatie inbegrepen	Crepine, Sifon met vaatwasseraansluiting, Montagehaken

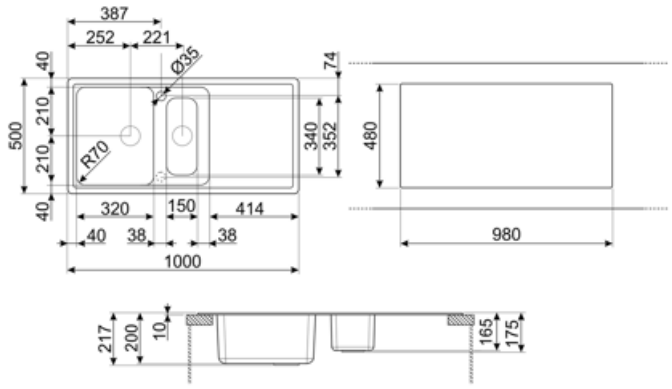

Compatible Accessories



KITDSQ

Soap dispenser chrome finishing with square knob 40x40 mm



KITFD050

Waste disposal 0,5 HP, Motor: 1/2 horsepower, Fits all sinks with 3 1/2" waste outlet



KITFD075

Waste disposal 0,75 HP, Motor: 1/2 horsepower, Fits all sinks with 3 1/2" waste outlet



KITFD100

Waste disposal 1 HP, Motor: 1/2 horsepower, Fits all sinks with 3 1/2" waste outlet

Alternative products



LZ102CT

Kleur: Cement / Concrete



LZ102AV2

Kleur: Zandkleurig/ haver



LZ102B

Kleur: Wit



LZ102P

Kleur: Crème

Symbols glossary



Breedte van het inbouwmeubel voor installatie spoelbak



Standard installation: Traditional installation in tabletop, suitable for any kitchen sets.



Antiscratch



High temperatures resistant



Easy to clean



UV protection, does not fade over time.



Sink depth - depending on the model, the depth can be from13 to 24,5.



Antibacterial



Termal schock resistant



Impact resistant

