LZ102B

Materiale	Composito
Tipologia	Lavello composito
Numero vasche	1 + 1/2
Gocciolatoio	Reversibile
Codice EAN	8017709182816



Estetica

Estetica	Universale	**Logo**	Applicato/Inciso TP
Colore	Bianco	**Altri colori disponibili**	Antracite, Panna, Avena, Rame, Cemento / Concrete
Serie	Rigae		
Tipo incasso	Standard	**Forato / predisposto per foratura**	Predisp.

	Tipologia vasca dx	Dimensioni vasca dx, L x P x A (mm)	Profondità vasca dx (mm)	Raggio angolare vasca dx	Troppopieno vasca sx	Posizione scarico vasca	Dimensione scarico vasca
Vasca dx	Vaschino	150 x 340 x 165	165	50		Centro vasca	3.5"
Vasca sx	Tradizionale	420 x 320 x 200	200	80	Si, tradizionale	Laterale vasca	3.5"

Caratteristiche Tecniche

Caratteristiche materiale composito	Antibatterico, Facile da pulire, Antigraffio, Resistente agli schock termici, Resistente alle temperature elevate, Resistente agli urti, Resistente ai raggi UV
Profondità invaso (mm)	10

Foro miscelatore	2
Diametro foro miscelatore	35 mm
Larghezza cavallotto	38 mm
Inclinazione gocciolatoio	2 °
Numero ganci	10
Tipologia ganci	Standard

Dimensioni del prodotto (mm)	200x1000x500 mm	**Possibilità di installare il tritarifiuti**	Si
Dimensioni foro incasso sopratop (mm)	980 X 480 mm		
Raggio angolare foro incasso sottotop	30 mm		
Altezza da top cucina	10 mm		
Misura mobile incasso	60 cm		

Dotazione accessori Inclusi

Dotazione accessori montaggio	Piletta, Sifone salvaspazio con attacco lavastoviglie, Ganci montaggio

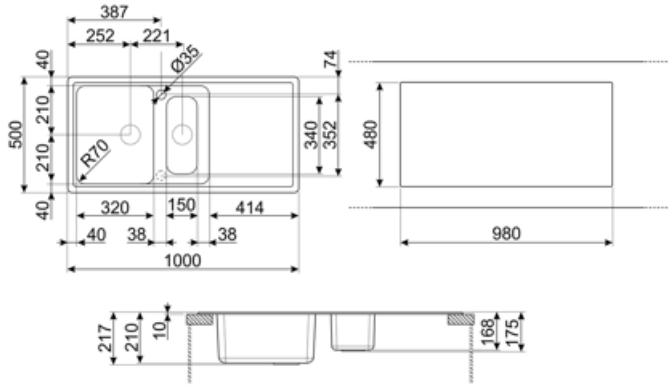

Accessori Compatibili



KITDSQ

Dispenser di sapone finitura cromata con manopola quadrata 40x40 mm



KITFD050

Tritarifiuti 0,5 HP, Motore: 1/2 potenza, Adatto a tutti i lavelli con scarico da 3 1/2 "



KITFD075

Tritarifiuti 0,75 HP, Motore: 1/2 potenza, Adatto a tutti i lavelli con scarico da 3 1/2 "



KITFD100

Tritarifiuti 1 HP, Motore: 1/2 potenza, Adatto a tutti i lavelli con scarico da 3 1/2"

Prodotti alternativi



LZ102CT

Colore: Cemento



LZ102AV2

Colore: Avena



LZ102A2

Colore: Antracite



LZ102P

Colore: Panna

Glossario simboli



Dimensione del mobile base: Dimensione del mobile base necessaria per l'installazione del lavello.



Standard: modalità di installazione, che si abbina facilmente a qualsiasi tipo di cucina.



Antigraffio



Resistente alle temperature elevate



Facile da pulire



Protezione UV, non scolorisce nel tempo.



Indica la profondità della vasca.



Antibatterico



Resistente agli shock termici



Resistente agli urti



Grazie al doppio foro per miscelatore, la maggior parte dei nostri lavelli è facilmente reversibile, offrendoti la flessibilità necessaria per realizzare qualsiasi tipo di composizione cucina.