LZ116A2

Evye malzemesi	Bileşik
Tip	Sentetik evye
Evye sayısı	2
Süzgeç	Ters çevrilebilir
EAN kodu	8017709251666

Estetik

Estetik	Üniversal	**Logo**	Uygulandı/taşma durumunda
Seri	Rigae	**Alternatif renkler mevcuttur**	Beyaz, Krem, Bej, Bakır, Çimento / Beton
Renk	Siyah	**Armatür deliği / önceden kesilmiş armatür deliği**	Hazırlayan
Tipte yapı	Standart		

	Hazne tipi sağ	Hazne boyutları, GxDxY (mm)	Hazne derinliği (mm)	Yarıçap köşe sağ çanak (mm)	Taşma	Bulaşıklık pozisyonu	Bulaşıklık ebatı
Sağ Hazne	Geleneksel	330 x 420 x 210	210	80	Evet, geleneksel	Yan hazne	3,5"
Sol Hazne	Geleneksel	330 x 420 x 210	210	80		Yan hazne	3,5"

Teknik özellikler

Kompozit malzeme özellikleri	Antibakteriyel, Temizlemesi kolay, Çizilmez, Termal şoka dayanıklıdır, Yüksek sıcaklıklara dayanıklıdır, Darbelere karşı dayanıklıdır, UV Dayanıklı	**Musluk deliği**	2
		Armatür deliği çapı	35 mm
		Bölme duvar genişliği	38 mm
		Süzgeç eğimi	2 °
		Klip sayısı	12
Çerçeve derinliği (mm)	10	**Klip tipi**	Standart

Ürünün ebatları (mm)	210x1160x500 mm
Tezgah üstü kesim ebatı (mm)	1140 X 480 mm
Kesim yarıçapı	30 mm
Mutfak tezgahından yükseklik	10 mm
Temel ünite ebatı	80 cm

Tedarike Dahil Aksesuarlar

Kurulum aksesuarları	Bulaşıklık, Bulaşık makinesi çıkış bağlantılı sifon, Sabitleme klipsleri

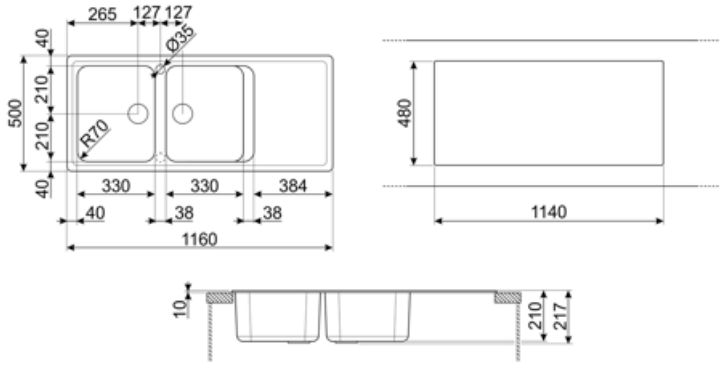

Compatible Accessories

KITDSQ

Sıvı sabunluk Kare düğme

KITFD050

Çöp öğütücü 0,5 HP Motor: 1/2 beygir gücü 3 1/2” atık çıkışı ile tüm evyelere uyar

KITFD075

Çöp öğütücü 0,75 HP Motor: 3/4 beygir gücü 3 1/2” atık çıkışı ile tüm evyelere uyar

KITFD100

Çöp öğütücü 1 HP Motor: 1 beygir gücü 3 1/2” atık çıkışı ile tüm evyelere uyar

Symbols glossary

- Evye kurulumu için gerekli dolap genişliği
- Evye derinliği - modele bağlı olarak derinlik 13 ila 24,5 arasında olabilir
- Standart kurulum: Masa üstüne geleneksel kurulum, her türlü mutfak setine uygun
- Antibakteriyel
- Çizilmez
- Termal şoka dayanıklıdır
- Yüksek sıcaklıklara dayanıklıdır
- Darbelere karşı dayanıklıdır
- Temizlemesi kolay
- Çift armatür deliği sayesinde, evyelerimizin çoğu kolayca ters çevrilebilir ve size her türlü mutfak kompozisyonunu yapma esnekliği verir.
- UV koruması, zamanla solmaz.

Benefit (TT)

İki hazne

Daha fazla çok yönlülük ve çift özellik elde etmek için iki hazne

Süzgeç

Çekmece, tabak çanaklar, çatal bıçaklar ve mutfak aletlerinin yıkandıktan sonra doğrudan lavabo üzerine yerleştirilmesine olanak tanır: suyun fazlası lavaboya akarak, doğal kurutma yapılmasını sağlar

Çift musluk deliği

Lavabo kolayca terse çevrilebilir, bu da her tür mutfak kompozisyonu yaratmayı olanaklı kılar

Musluk deliği olanağı

Daha geniş ve derli toplu yüzey alanı elde etmek amacıyla, bataryayı lavaboya doğrudan takabilmek için musluk deliği olanağı