LZ116B

Матеріал мийки	Граніт
Тип продукту	Синтетична
Кількість чаш	2
Крило	Що обертається
Код EAN	8017709182885



Естетика

Естетика	Универсальный	**Логотип**	Накладний / на переливі
Колір	Білий	**Також доступні кольори**	Антрацит, Кремовий, Бежевий, Колір міді, Цемент / Бетон
Серія	Rigae		
Тип вбудовування	Стандартний	**Отвір для змішувача/ ексцентрика**	Готове

	Тип чаші	Розмір чаші	Глибина чаші (мм)	Радіус заокруглення чаші	Переливання	Положення корзинчатого вентиля	Розмір корзинчатого вентиля чаші
Чаша праворуч	Традиційна	330 x 420 x 205	205	80	Так, традиційна	Збоку чаші	3,5 дюйму
Чаша ліворуч	Традиційний	330 x 420 x 210	210	80		Збоку чаші	3,5 дюйму

Технічні характеристики

Отвір для змішувача	2
Диаметр отверстия под смеситель	35 мм
Ширина розділової стінки	38 мм

Характеристики композитного мтаериала	Антибактеріальний, Предварительно установленная уплотнительная лента, Стійкий до подряпин, Компактный сифон с возможностью подключения посудомоечной машины, Стійкість до високих температур, Ударостійкий, Стойкость к ультрафиолетовому излучению
Глибина чаші (мм)	10
Габаритні розміри виробу (мм)	205x1160x500 мм
Розміри вирізу	1140 X 480 мм
Радіус заокруглення шаблону для вирізу	30 мм
Встановлення з бортиком	10 мм
Встановлення в базу	80 см

Злив із нахилом	2 °
Кількість затискачів	12
Тип затискачів	Стандартний

Аксесуари в комплекті

Аксесуари для вбудовування	Корзинчатий вентиль, Сифон з можливістю підключення посудомийної або пральної машини, Фіксувальні затискачі

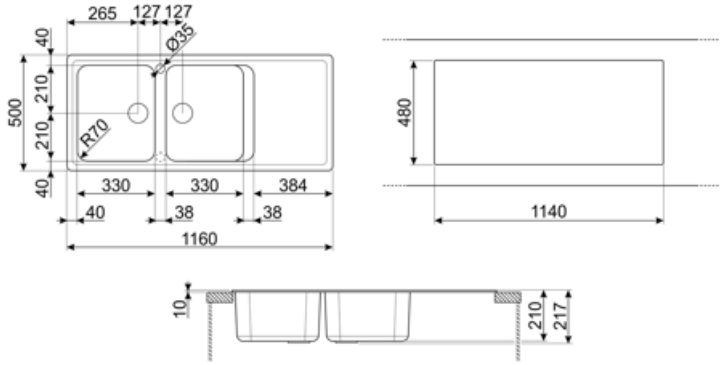

Compatible Accessories



KITDSQ

Дозатор для мыла хромированная отделка с квадратной ручкой 40x40 мм



KITFD050

Измельчитель пищевых отходов 0,5 л.с. Мотор 0,5 л.с. Подходит для всех моек со сливом 3 1/2 "



KITFD075

Измельчитель пищевых отходов 075 л.с. Мотор 0,75 л.с. Подходит для всех моек со сливом 3 1/2 "



KITFD100

Измельчитель пищевых отходов 1 л.с. Мотор 1 л.с. Подходит для всех моек со сливом 3 1/2 "

Alternative products

LZ116A2

Колір : Чорний



LZ116CT

Колір : Цемент / Бетон



LZ116AV2

Колір : Овес



LZ116P

Колір : Кремовий



Symbols glossary



Антибактериальная



Ширина мебельного шкафа, необходимая для установки мойки.



Стандартная установка: традиционная установка в столешницу, подходит для любых кухонных гарнитуров



Устойчивость к высоким температурам



Термостойкость



Защита от ультрафиолета, не выгорает со временем.



Против царапин



Глубина мойки - в зависимости от модели глубина может быть от 13 до 24,5 см.



Легкая очистка



Ударопрочность



Благодаря двум отверстиям под смеситель большинство наших моек обрачиваемые, что дает вам возможность создать любую кухонную композицию.