LZ116CT

Matériau de l'évier	Granit
Type	Evier en granit
Nombre de cuves	2
Egouttoir	Réversible
Code EAN	8017709251673

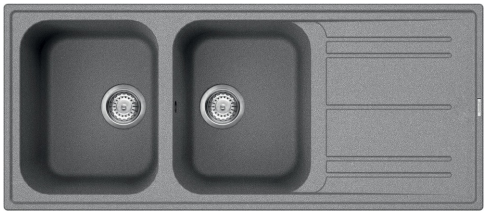

Esthétique

Esthétique	Universel	**Logo**	Appliqué / gravé sur trop plein
Couleur	Ciment	**Autres couleurs disponibles**	Blanc, Anthracite, Crème, Avoine, Cuivre
Série	Rigae	**Troué / Prépercé**	Prépercé
Type d'encastrement	Standard		

	Type de cuve de droite	Dimensions de la cuve en mm (L x P x H)	Profondeur de la cuve (mm)	Rayon des coins de la cuve (mm)	Trop-plein de la cuve	Position trou d'évacuation de la cuve	Dimensions du trou d'évacuation de la cuve
Cuve Droite	Traditionnelle	330 x 420 x 210	210	80	Oui, traditionnel	Sur le côté de la cuve	3.5" - 90 mm
Cuve Gauche	Traditionnelle	330 x 420 x 210	210	80		Sur le côté de la cuve	3.5" - 90 mm

Technologie

Caractéristiques du matériau composite	Bonde, Joint pré-monté, Siphon avec branchement lave-vaisselle, Siphon gain place avec branchement lave-vaisselle, Crochets de fixation, Joints, Résistant aux UV	**Trou d'encastrement mitigeur/ prépercé**	2
		Diamètre trou mitigeur	35 mm
		Largeur de la séparation	38 mm
		Inclinaison de l'égouttoir	2 °
		Nombre de crochets	12

Profondeur du cadre (mm)	10	**Type de crochets**	Standard
Dimensions du produit (mm)	210x1160x500 mm		
Dimensions de la découpe du top (mm)	1140 X 480 mm		
Rayon des coins de la découpe (mm)	30 mm		
Hauteur depuis le plan de travail	10 mm		
Mesure du meuble sous-évier	80 cm		

Accessoires inclus

Accessoires pour l'encastrement	Bonde, Siphon avec branchement lave-vaisselle, Crochets de fixation

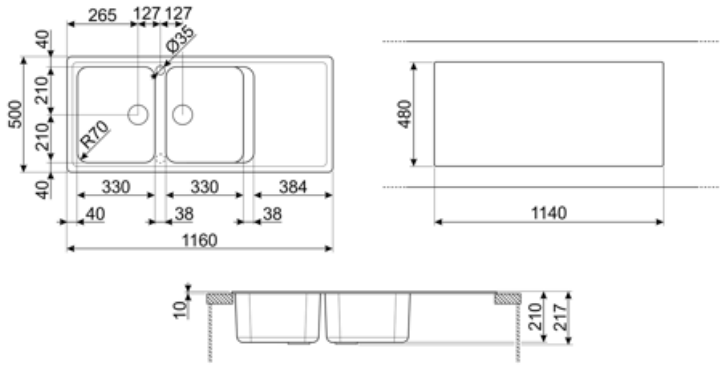

Accessoires Compatibles

KITDSQ

Doseur de savon chromé avec commande carrée 40 x 40 mm

KITFD050

Broyeur à déchets 0,5 HP Moteur : 1/2 CV Convient à tous les éviers avec sortie des déchets de 3 1/2"

KITFD075

Broyeur à déchets 0,75 HP Moteur : 1/2 CV Convient à tous les éviers avec sortie des déchets de 3 1/2"

KITFD100

Broyeur à déchets 1 HP Moteur : 1/2 CV Convient à tous les éviers avec sortie des déchets de 3 1/2"

Alternative products

LZ116A2

Couleur: Noir

LZ116B

Couleur: Blanc

LZ116AV2

Couleur: Avoine

LZ116P

Couleur: Crème

Symbols glossary

Antibactérien

Anti-griffe

Dimensions du meuble sous évier : Dimensions du meuble sous évier requises pour l'installation de l'évier.

Indique la profondeur de la cuve.

Standard : mode d'installation, qui peut être facilement combiné avec n'importe quel type de cuisine.

Résistance aux chocs thermiques

Résistance aux températures élevées

Résistance aux impacts

Facile à nettoyer

Grâce au double trou d'encastrement pour mitigeur, la plupart de nos éviers sont facilement réversibles, ce qui vous donne la possibilité de réaliser tout type de composition de cuisine.

Protection UV, ne se décolore pas avec le temps.