LZ150A2

Materiał	Kompozyt
Typ	Zlewozmywak kompozytowy
Liczba komór	1
Ociekacz	Odwracalny
Kod EAN	8017709274603



Linia wzornicza

Linia wzornicza	Universal	**Logo**	Applied/on overflow
Kolor	Antracytowy	**Dostępne wersje kolorystyczne**	Biały, Kremowy, Owsiany, Cement / Beton
Seria	Rigae	**Otwór na baterię / wstępnie wycięty otwór na baterię**	Przygotowany
Typ zabudowy	Standard		

	Rodzaj komory lewej	Wymiary komory, SxDxG (mm)	Głębokość lewej komory (mm)	Promień zaokrąglenia lewej komory (mm)	Przelew lewej komory	Pozycja przelewu w komorze lewej	Średnica odpływu lewej komory
Komora lewa	Standard	420 x 480 x 200	200	70	Tak, standardowy	Boczna	3.5"

Specyfikacja techniczna

Charakterystyka materiału kompozytowego	Ociekacz, Łatwy do czyszczenia, Powłoka odporna na zarysowania, Odporny na różnice termiczne, Odporny na wysokie temperatury, Uszczelka, Odporny na promieniowanie UV	**Instalacja w podstawę**	60 cm
		Otwór na baterie	2
		Średnica otworu na baterie	35 mm
		Nachylenie ociekacza	2 °
		Liczba klipsów	10
		Rodzaj klipsów	Standard
Grubość ramki	10		

Wymiary produktu (mm)	200x1000x500 mm
Wymiary wycięcia w blacie	980 X 480 mm
Promień otworu	30 mm
Wysokość od blatu kuchennego	10 mm

Akcesoria w standardzie

Akcesoria do montażu	Sitko, Syfon z przyłączem odpływowym do zmywarki, Klipsy do montażu

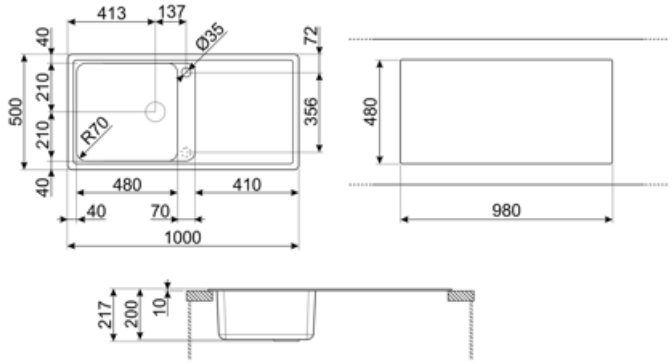

Kompatybilne Akcesoria



KITDSQ

Kwadratowy dozownik do mydła



KITFD050

Młynek do odpadów 0,5 KM, Silnik: 1/2 KM, do zlewozmywaków z odpływem 3 i 1/2"



KITFD075

Młynek do odpadów 0,75 KM, Silnik: 1/2 KM, do zlewozmywaków z odpływem 3 i 1/2"



KITFD100

Młynek do odpadów 1 KM, Silnik: 1/2 KM, do zlewozmywaków z odpływem 3 i 1/2"

Dostępne wersje kolorystyczne



LZ150CT

Kolor: Cement



LZ150AV2

Kolor: Owsiany



LZ150P

Kolor: Kremowy



LZ150B

Kolor: Biały

Słowniczek oznaczeń



Szerokość szafki wymagana do montażu zlewozmywaka



Montaż standardowy: Tradycyjna instalacja na blacie, pasująca do każdego zestawu kuchennego



Odporny na zarysowania



Odporność na wysokie temperatury



Łatwy w czyszczeniu



Ochrona przed promieniowaniem UV, nie blaknie z upływem czasu.



W zależności od modelu, głębokość może mieć wartości od 13 do 24,5 cm.



Antybakteryjny



Odporność na gwałtowne zmiany temperatury



Odporność na uderzenia



Dzięki podwójnemu otworowi na baterię, większość naszych zlewozmywaków jest łatwo odwracalna, co daje elastyczność w tworzeniu dowolnych kompozycji kuchennych.