LZ150A2

Матеріал мийки	Граніт
Тип продукту	Синтетична
Кількість чаш	1
Крило	Що обертається
Код EAN	8017709274603



Естетика

Естетика	Универсальный	**Логотип**	Накладний / на переливі
Колір	Антрацит	**Також доступні кольори**	Білий, Кремовий, Бежевий, Цемент / Бетон
Серія	Rigae		
Тип вбудовування	Стандартний	**Отвір для змішувача/ ексцентрика**	Готове

	Тип лівої чаші	Розміри чаші, Ш x Г x Д (мм)	Глибина лівої чаші (мм)	Радіус закруглення лівої чаші	Переливання правої чаші	Положення корзинчатого вентиля лівої чаші	Розмір корзинчатого вентиля
Чаша ліворуч	Традиційний	420 x 480 x 200	200	70	Так, традиційна	Збоку чаші	3,5 дюйму

Технічні характеристики

Встановлення в базу	60 см
Отвір для змішувача	2
Диаметр отверстия под смеситель	35 мм
Злив із нахилом	2 °
Кількість затискачів	10
Тип затискачів	Стандартний

Характеристики композитного мтаериала	Антибактеріальний, Предварительно установленная уплотнительная лента, Стійкий до подряпин, Компактный сифон с возможностью подключения посудомоечной машины, Стійкість до високих температур, Ударостійкий, Стойкость к ультрафиолетовому излучению
Глибина чаші (мм)	10
Габаритні розміри виробу (мм)	200x1000x500 мм
Розміри вирізу	980 X 480 мм
Радіус заокруглення шаблону для вирізу	30 мм
Встановлення з бортиком	10 мм

Аксесуари в комплекті

Аксесуари для вбудовування	Корзинчатий вентиль, Сифон з можливістю підключення посудомийної або пральної машини, Фіксувальні затискачі

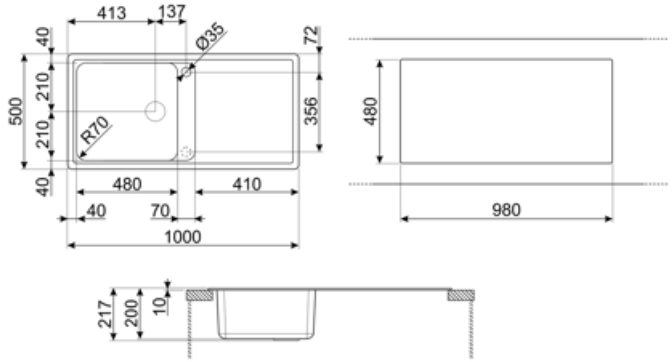

Compatible Accessories



KITDSQ

Дозатор для мыла хромированная отделка с квадратной ручкой 40x40 мм



KITFD050

Измельчитель пищевых отходов 0,5 л.с. Мотор 0,5 л.с. Подходит для всех моек со сливом 3 1/2 "



KITFD075

Измельчитель пищевых отходов 075 л.с. Мотор 0,75 л.с. Подходит для всех моек со сливом 3 1/2 "



KITFD100

Измельчитель пищевых отходов 1 л.с. Мотор 1 л.с. Подходит для всех моек со сливом 3 1/2 "

Alternative products



LZ150CT

Колір : Цемент / Бетон



LZ150AV2

Колір : Овес



LZ150P

Колір : Кремовий



LZ150B

Колір : Білий

Symbols glossary



Ширина мебельного шкафа, необходимая для установки мойки.



Стандартная установка: традиционная установка в столешницу, подходит для любых кухонных гарнитуров



Против царапин



Устойчивость к высоким температурам



Легкая очистка



Защита от ультрафиолета, не выгорает со временем.



Глубина мойки - в зависимости от модели глубина может быть от 13 до 24,5 см.



Антибактериальная



Термостойкость



Ударопрочность



Благодаря двум отверстиям под смеситель большинство наших моек обрачиваемые, что дает вам возможность создать любую кухонную композицию.