LZ861CT

Материал мойки	Гранит
Тип	Композитная мойка
Количество чаш	1
Крыло	Оборачиваемая
Международный артикул (EAN-код)	8017709251734

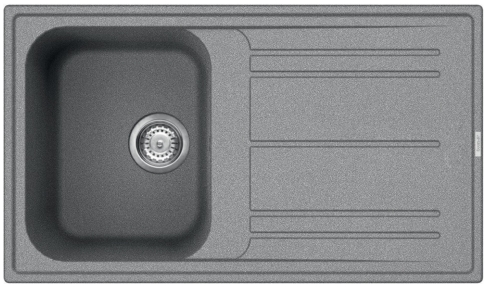

Эстетика

Эстетика	Универсальный	**Логотип**	Накладной / выпрессовка
Цвет	Цемент / Бетон	**Другие доступные цвета**	Белый, Антрацит, Кремовый, Бежевый, Медный
Серия	Rigae	**Отверстие для смесителя/ эксцентрика**	Подготовленнный
Тип встраивания	Стандартный		

	Тип левой чаши	Размер правой чаши, мм	Глубина левой чаши (мм)	Радиус закругления левой чаши	Перелив левой чаши	Положение корзинчатого вентиля, левая чаша	Размер корзинчатого вентиля, левая чаша
Чаша	Традиционный	330 x 420 x 200	210	80	Да, традиционная	Сбоку чаши	3,5 дюйма

Технические характеристики

Установка в базу	45 см
Отверстие для смесителя	2
Диаметр отверстия под смеситель	35 мм
Слив с наклоном	2 °
Количество зажимов	8
Тип зажимов	Стандартный

Характеристики композитного мтаериала	Корзинчатый вентиль, Предварительно установленная уплотнительная лента, Сифон с возможностью подключение посудомоечной машины, Компактный сифон с возможностью подключения посудомоечной машины, Фиксирующие зажимы, Уплотнительная лента, Стойкость к ультрафиолетовому излучению
Глубина встраивания (мм)	10
Размеры изделия (мм)	200x860x500 мм
Размеры выреза в столешнице (мм)	840 X 480 мм
Радиус скругления шаблона для выреза	30 мм
Установка с бортиком	10 мм

Аксессуары в комплекте

Аксессуары для монтажа в комплекте	Корзинчатый вентиль, Сифон с возможностью подключение посудомоечной машины, Фиксирующие зажимы

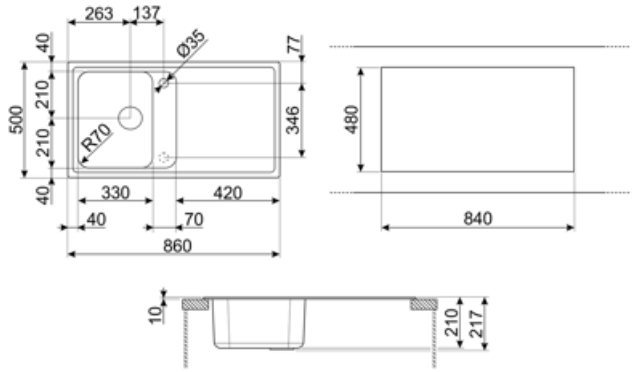

Совместимые Аксессуары



KITDSQ

Дозатор для мыла хромированная отделка с квадратной ручкой 40x40 мм



KITFD050

Измельчитель пищевых отходов 0,5 л.с. Мотор 0,5 л.с. Подходит для всех моек со сливом 3 1/2 "



KITFD075

Измельчитель пищевых отходов 075 л.с. Мотор 0,75 л.с. Подходит для всех моек со сливом 3 1/2 "



KITFD100

Измельчитель пищевых отходов 1 л.с. Мотор 1 л.с. Подходит для всех моек со сливом 3 1/2 "

Alternative products



LZ861AV2

Цвет: Цвет овес



LZ861A2

Цвет: Антрацит



LZ861P

Цвет: Кремовый



LZ861B

Цвет: Белый

Symbols glossary



Антибактериальная



Ширина шкафа, необходимого для установки мойки



Стандартная установка: традиционная установка в столешницу, подходит для любых кухонных гарнитуров



Устойчивость к высоким температурам



Благодаря двум отверстиям под смеситель большинство наших моек обрачиваемые, что дает вам возможность создать любую кухонную композицию.



Защита от ультрафиолета, не выгорает со временем.



Против царапин



Глубина мойки - в зависимости от модели глубина может быть от 13 до 24,5 см.



Легкая очистка



Ударопрочность



Термостойкость