MAP99CR

Famiglia	Miscelatore
Materiale	Ottone
Canna girevole	Sì
Rotazione canna girevole	360 °

Estetica

Estetica	Universale
Colore	Cromo
Tipo canna	Canna a L
Comando	Doppio comando con acqua filtrata
Finitura	Lucido
Maniglia per erogazione acqua filtrata	Sì
Tipo getto	Monogetto
Aeratore	Sì con doppia uscita per acqua depurata
Numero tubi flessibili	3

Caratteristiche Tecniche

Caratteristiche	ESC
Lunghezza tubi flessibili	360 mm
Tipo di attacco tubi flessibili	3/8 "
Pressione massima	10 bar
Pressione minima	0,5 bar
Pressione ottimale	3 bar
Tipo cartuccia a dischi ceramici	35 Ø
Diametro foro miscelatore	35 mm
Tipo cartuccia acqua filtrata	20x1
Filtro per depurazione acqua	Sì
Tipo filtro per depurazione acqua	FIAP 16007 - capacità 1100lt

Informazioni Logistiche

Altezza del Prodotto (mm)	272 mm

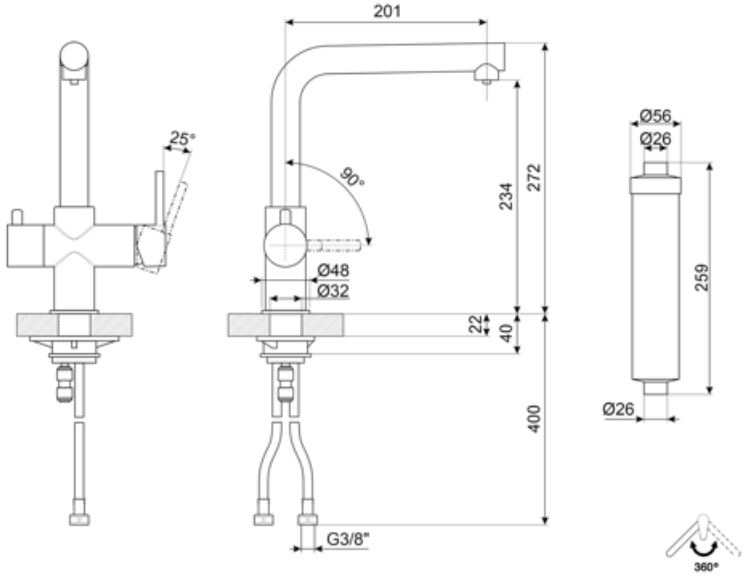
201
25°
90°
234
272
Ø48
Ø32
22
40
400
G3/8"
Ø56
Ø26
259
Ø26
360°

Glossario simboli

ESC: Con il sistema ESC Energy Saving Cartridge la leva di comando posizionata al centro eroga solo acqua fredda, e non 50% di calda e 50% di fredda.

Rotazione della canna 360°