MD10AV3

Famiglia	Miscelatore
Materiale	Ottone
Canna girevole	Sì
Rotazione canna girevole	100 °

Estetica

Estetica	Universale	**Doccetta**	Estraibile
Colore	Avena	**Tipo getto**	Doppiogetto
Tipo canna	Canna dritta	**Aeratore**	Sì
Comando	Monocomando	**Numero tubi flessibili**	2

Caratteristiche Tecniche

Lunghezza tubi flessibili	450 mm	**Pressione massima**	5 bar
Tipo di attacco tubi flessibili	3/8 "	**Pressione minima**	0,5 bar
		Pressione ottimale	3 bar
Tipo cartuccia a dischi ceramici	40 Ø	**Diametro foro miscelatore**	35 mm
Valvola di non ritorno	Sì		

Informazioni Logistiche

Altezza del Prodotto (mm)	192 mm

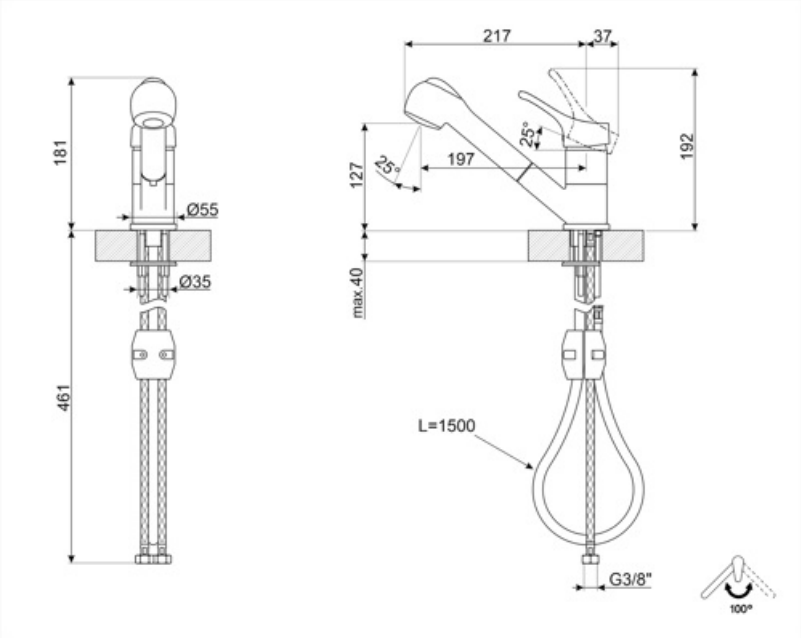
217
37
181
Ø55
Ø35
461
127
25°
197
25°
192
max.40
L=1500
G3/8"
100°

Glossario simboli

Rotazione della canna 100°

Doccetta miscelatore doppiogetto. È possibile passare con un solo tocco dal getto per flusso standard al getto ampio.

La doccetta estraibile permette di aumentare il raggio di azione del miscelatore ed è estremamente versatile, pratica e confortevole.

Benefit

Doccetta estraibile telescopica

Pratica doccetta estraibile per raggiungere facilmente ogni punto del lavello

La doccetta del miscelatore si può estrarre completamente per aumentare il raggio d'azione del miscelatore e facilitare la pulizia quotidiana

Doppiogetto

Doppia modalità di getto per soddisfare esigenze diverse in cucina

Il miscelatore a doppiogetto offre la possibilità di passare semplicemente da una modalità di getto standard a una modalità di spruzzo per una maggiore praticità e versatilità