MD14CR

Семейство продуктов	Смесители
Материал смесителя	Латунный
Поворотный излив	Да
Поворотный излив	170 °

Эстетика

Эстетика	Универсальный	**Отверстие для смесителя /эксцентрика**	Выдвижной
Цвет	Хромированный	**Тип струи**	Одинарная струя
Отделка	Глянцевый	**Аэратор**	Да
Тип излива	J излив	**Количество гибких шлангов**	2
Тип мойки	Один рычаг		

Технические характеристики

Длина гибких шлангов	500 мм	**Минимальное давление**	0,5 bar
Гибкое соединение шлангов	3/8 "	**Оптимальное давление**	3 bar
Тип картриджа	25 Ø	**Поток воды (л/мин.)**	10 л
Тип мойки	Да	**Диаметр отверстия под смеситель**	35 мм
Максимальное давление	5 bar		

Логистическая информация

Высота продукта (мм)	412 мм

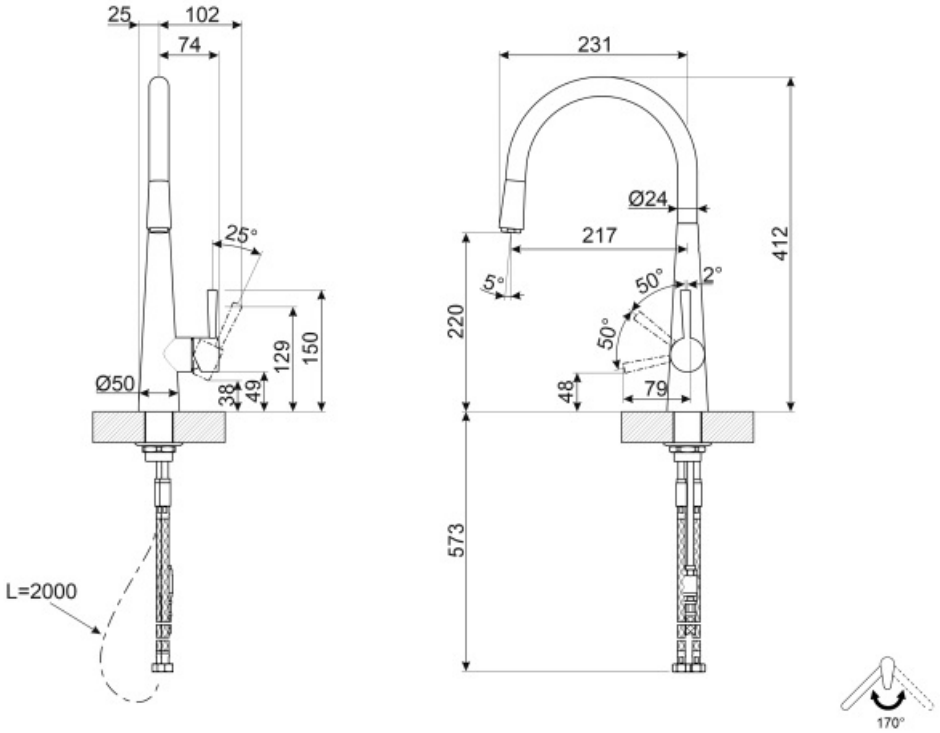
25
102
74
25°
Ø50
38
49
129
150
L=2000
231
Ø24
217
412
5°
50°
2°
220
50°
48
79
573
170°

Symbols glossary (TT)

Поворотный излив 170°

Выдвижной излив позволяет увеличить диапазон действия смесителя, он чрезвычайно универсален, практичен и удобен.