MD14IS2

Семейство продуктов	Смесители
Материал смесителя	Латунный
Поворотный излив	Да
Поворотный излив	170 °

Эстетика

Эстетика	Универсальный
Цвет	Никель
Отделка	Матовая
Тип мойки	Один рычаг
Отверстие для смесителя /эксцентрика	Выдвижной
Тип струи	Одинарная струя
Аэратор	Да
Количество гибких шлангов	2

Технические характеристики

Длина гибких шлангов	500 мм
Гибкое соединение шлангов	3/8 "
Тип картриджа	25 Ø
Тип мойки	Да
Максимальное давление	5 bar
Минимальное давление	0,5 bar
Оптимальное давление	3 bar
Диаметр отверстия под смеситель	35 мм

Логистическая информация

Высота продукта (мм)	412 мм

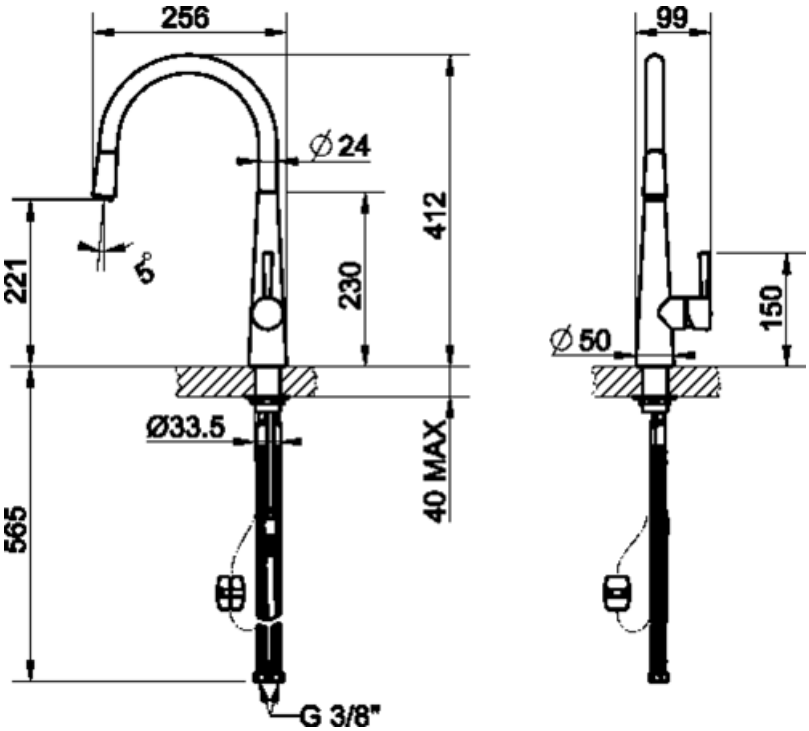
256
99
∅24
412
221
5°
230
150
∅50
Ø33.5
40 MAX
565
G 3/8"

Symbols glossary

Поворотный излив 170°

Выдвижной излив позволяет увеличить диапазон действия смесителя, он чрезвычайно универсален, практичен и удобен.

Benefit (TT)

Выдвижной душ

Практичный выдвижной душ для легкого доступа к любой точке мойки

Ручной душ смесителя можно полностью вытащить, чтобы увеличить досягаемость смесителя и облегчить ежедневную чистку.