MD22CUX

Família	Misturadora
Material da misturadora	Bronze
Jato orientável	Sim
Rotação	360 °

Design

Design	Universal	**Tipo de jato**	Com duche extensível
Cor	Cor de cobre	**Nº de jatos**	1 jato
Spout type	L spout	**Filtro difusor**	Sim
Tipo	1 nível	**Tubos flexíveis**	2
Acabamentos	PVD Brushed		

Especificações técnicas

Comprimento dos tubos flexíveis	450 mm	**Pressão ideal**	3 bar
Conexões de tubos flexíveis	3/8 "	**Cartucho**	25 Ø
Pressão máxima	5 bar	**Ø do furo da misturadora**	35 mm
Pressão mínima	0,5 bar	**Tipo**	Sim

Dados de logística

Altura	291 mm

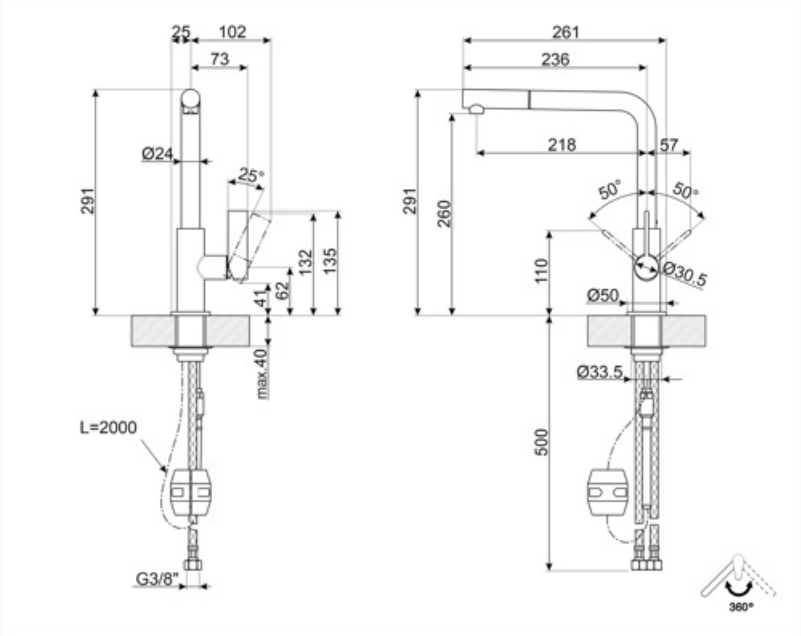
25
102
73
Ø24
25°
291
132
135
62
41
max.40
L=2000
G3/8"
261
236
218
57
50°
50°
291
260
110
Ø30.5
Ø50
Ø33.5
500
360°

Symbols glossary

Swivel spout rotation 360°

The extractable handshower allows to increase the range of action of the tap and it is extremely versatile, practical and comfortable.