MD22CUX1



Famiglia	Miscelatore
Materiale	Ottone
Canna girevole	Sì
Rotazione canna girevole	360 °

Estetica

Estetica	Universale	**Doccetta**	Estraibile
Colore	Rame	**Tipo getto**	Monogetto
Tipo canna	Canna a L	**Aeratore**	Sì
Comando	Monocomando	**Numero tubi flessibili**	2
Finitura	PVD Spazzolato		

Caratteristiche Tecniche

Lunghezza tubi flessibili	450 mm	**Pressione ottimale**	3 bar
Tipo di attacco tubi flessibili	3/8 "	**Tipo cartuccia a dischi ceramici**	25 Ø
Pressione massima	5 bar	**Diametro foro miscelatore**	35 mm
Pressione minima	0,5 bar	**Valvola di non ritorno**	Sì

Informazioni Logistiche

Altezza del Prodotto (mm)	294 mm

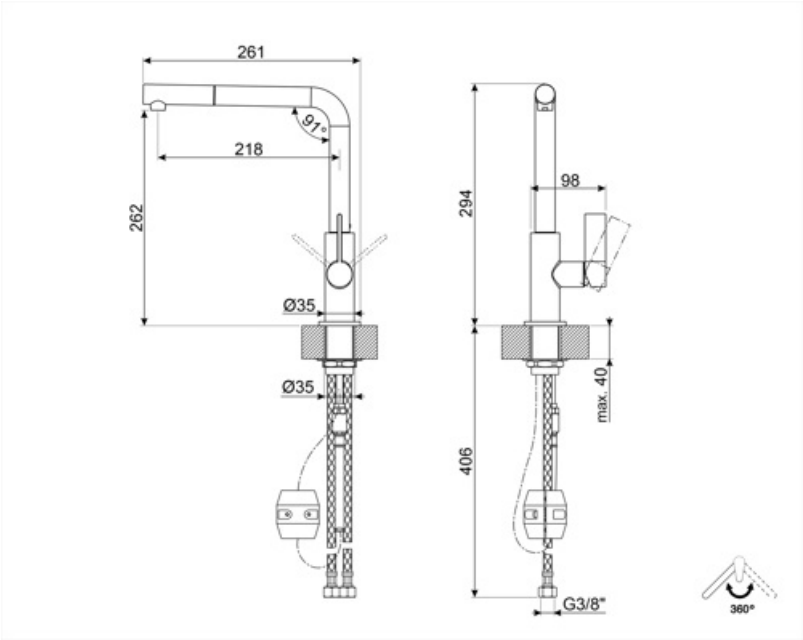
261
97°
218
262
Ø35
Ø35
294
98
max. 40
406
G3/8"
360°

Glossario simboli



La doccetta estraibile permette di aumentare il raggio di azione del miscelatore ed è estremamente versatile, pratica e confortevole.



Rotazione della canna 360°