MD22DKX



Familia	Grifo
Material MIXER	Bronce
Caño giratorio	Sí
Rotación caño giratorio	360 °

Estética

Estética	Universal
Color	Inox oscuro
Spout type	Caño tipo L
Tipo tarjas	Mono mando
Acabado	PVD Cepillado
Perforado / predispuesto para la perforación	Extraíble
Jet type	Chorro simple
Aireador	Sí
Número de mangueras flexibles	2

Características técnicas

Longitud mangueras flexibles	450 mm
Conexión de mangueras flexibles.	3/8 "
Presión máxima	5 bar
Presión mínima	0,5 bar
Presión óptima	3 bar
Tipo de cartucho	25 Ø
Diámetro del orificio del grifo	35 mm
Tipo tarja	Sí

Datos logísticos

Altura del producto (mm)	291 mm

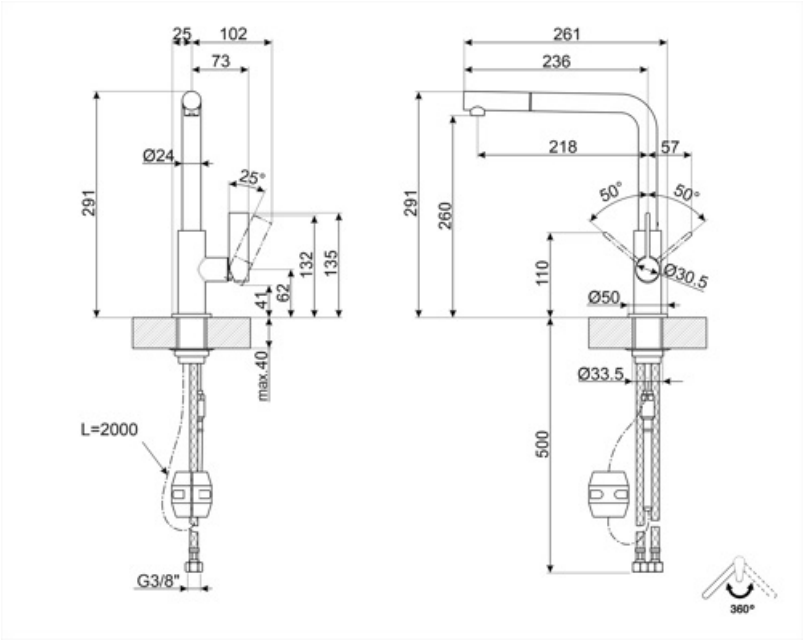
25
102
73
Ø24
25°
291
132
135
62
41
max.40
L=2000
G3/8"
261
236
218
57
50°
50°
291
260
110
Ø30.5
Ø50
Ø33.5
500
360°

Symbols glossary



Swivel spout rotation 360°



The extractable handshower allows to increase the range of action of the tap and it is extremely versatile, practical and comfortable.