MD22DKX1



Familia	Grifo
Material	Latón
Caño giratorio	Sí
Rotación caño giratorio	360 °

Estética

Estética	Universal
Color	Inox oscuro
Spout type	Caño tipo L
Tipo de grifo	Mono mando
Acabado	PVD Cepillado
Perforado / predispuesto para la perforación	Extraíble
Jet type	Chorro simple
Aireador	Sí
Número de mangueras flexibles	2

Características técnicas

Longitud mangueras flexibles	450 mm
Conexión de mangueras flexibles.	3/8 "
Presión máxima	5 bar
Presión mínima	0,5 bar
Presión óptima	3 bar
Tipo de cartucho	25 Ø
Diámetro del orificio del grifo	35 mm
Tipo de grifo	Sí

Datos logísticos

Altura del producto (mm)	294 mm

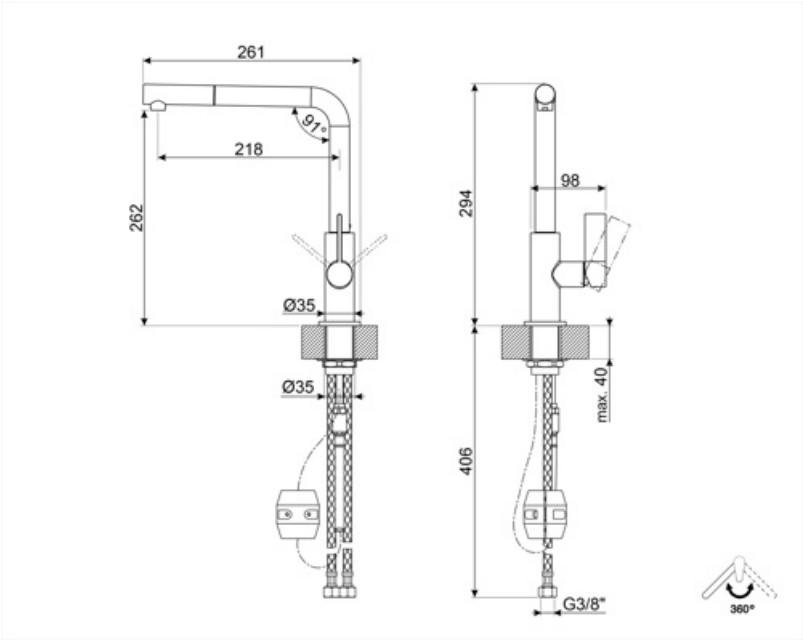
261
97°
218
262
Ø35
Ø35
294
98
max. 40
406
G3/8"
360°

Symbols glossary



Swivel spout rotation 360°



The extractable handshower allows to increase the range of action of the tap and it is extremely versatile, practical and comfortable.