MDF50ACM

Οικογένεια προϊόντων	Μπαταρίες κουζίνας
ΥΛΙΚΟ	Ορείχαλκος
Περιστρεφόμενο στόμιο	Ναι
ΜΟΙΡΕΣ ΠΕΡΙΣΤΡΟΦΗΣ ΣΤΟΜΙΟΥ	360 °

ΑΙΣΘΗΤΙΚΗ

Αισθητική	50's Style	**ΚΕΦΑΛΗ ΣΤΟΜΙΟΥ**	Κινητή ημι-επαγγελματική
Χρωμα	Amber Clay	**Τύπος ροής**	Μονή ροή
Τύπος στόμιου	Με ελατήριο	**Ακροφύσιο εξοικονόμησης νερού**	Ναι
ΤΥΠΟΣ	Ημι-επαγγελματική μονού μοχλού	**Αριθμός εύκαμπτων σωλήνων**	2
Φινίρισμα	Ματ		

ΤΕΧΝΙΚΑ ΧΑΡΑΚΤΗΡΙΣΤΙΚΑ

Χαρακτηριστικά	CES σύστημα εξοικονόμησης ενέργειας	**Βέλτιστη πίεση**	3 bar
Μήκος εύκαμπτων σωλήνων	450 mm	**Παραγωγή νερού (l/min)**	8,3 λίτρα
Σύνδεση εύκαμπτων σωλήνων	3/8 "	**Τύπος κασέτας κεραμικού δίσκου**	25 Ø
Μέγιστη πίεση	5 bar	**Διάμετρος τρύπας εντοιχισμού**	35 mm
Ελάχιστη πίεση	0,5 bar		

ΔΙΑΣΤΑΣΕΙΣ

ΥΨΟΣ ΜΠΑΤΑΡΙΑΣ (ΜΜ)	482 mm

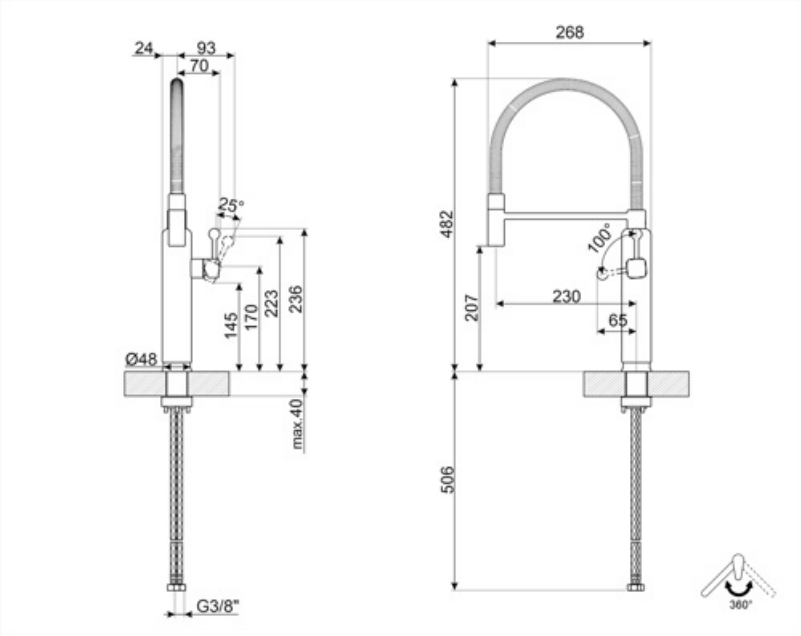
24
93
70
25°
145
170
223
236
Ø48
max.40
G3/8"
268
482
100°
207
230
65
506
360°

Alternative products

MDF50WH

Χρωμα: Λευκό

MDF50SS

Χρωμα: Χρώμιο

MDF50BL

Χρωμα: Μαύρο

MDF50RD

Χρωμα: Κόκκινο

MDF50PG

Χρωμα: Φιστικί

MDF50SBM

Χρωμα: Storm Blue

MDF50EGM

Χρωμα: Emerald Green

MDF50PB

Χρωμα: Σιέλ

MDF50MLM

Χρωμα: Σεληνόφως

MDF50CR

Χρωμα: Μπεζ

Symbols glossary

ESC: με το σύστημα ESC Energy Saving Cartridge ο μοχλός ελέγχου που είναι τοποθετημένος στη μέση διανέμει μόνο κρύο νερό και όχι 50% ζεστό και 50% κρύο

Το κινητό ντους των βρυσών Semi-Professional με υψηλό στόμιο σας επιτρέπει να φτάνετε εύκολα σε κάθε σημείο του νεροχύτη.

Περιστρεφόμενη περιστροφή στομίου 360°