MDF50ACM

Famiglia	Miscelatore
Materiale	Ottone
Canna girevole	Sì
Rotazione canna girevole	360 °

Estetica

Estetica	50's Style	**Doccetta**	Mobile semi-professionale
Colore	Amber Clay	**Tipo getto**	Monogetto
Tipo canna	Canna con molla	**Aeratore**	Sì
Comando	Monocomando semi-professionale	**Numero tubi flessibili**	2
Finitura	Opaco		

Caratteristiche Tecniche

Caratteristiche	ESC	**Pressione ottimale**	3 bar
Lunghezza tubi flessibili	450 mm	**Portata dell'acqua (l/min)**	8,3 l/min
Tipo di attacco tubi flessibili	3/8 "	**Tipo cartuccia a dischi ceramici**	25 Ø
Pressione massima	5 bar	**Diametro foro miscelatore**	35 mm
Pressione minima	0,5 bar		

Informazioni Logistiche

Altezza del Prodotto (mm)	482 mm

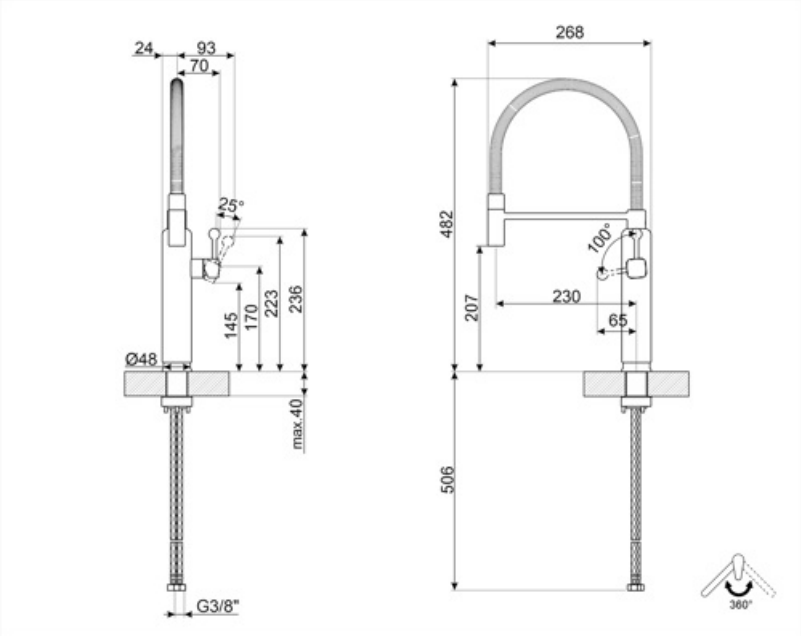
24
93
70
25°
145
170
223
236
Ø48
max.40
G3/8"
268
482
100°
207
230
65
506
360°

Prodotti alternativi

MDF50WH

Colore: Bianco

MDF50SS

Colore: Cromo

MDF50BL

Colore: Nero

MDF50RD

Colore: Rosso

MDF50PG

Colore: Verde pastello

MDF50SBM

Colore: Storm Blue

MDF50EGM

Colore: Emerald Green

MDF50PB

Colore: Azzurro

MDF50MLM

Colore: Moonlight

MDF50CR

Colore: Panna

Glossario simboli

ESC: Con il sistema ESC Energy Saving Cartridge la leva di comando posizionata al centro eroga solo acqua fredda, e non 50% di calda e 50% di fredda.

La doccetta mobile dei miscelatori Semi-Professionali con canna alta permette di raggiungere facilmente ogni punto del lavello.

Rotazione della canna 360°