MDF50BL

Rodzina produktów	Baterie kuchenne
Materiał	Mosiądz
Obrotowa wylewka	Tak
Stopień obrotu wylewki	360 °



Linia wzornicza

Linia wzornicza	50's Style	**Prysznic**	Ruchomy półprofesjonalny
Kolor	Czarny	**Typ dyszy**	Dysza pojedyncza
Typ wylewki	Wylewka sprężynowa	**Perlator natrysku**	Tak
Rodzaj baterii	Półprofesjonalna, jednouchwytowa	**Liczba wężyków do podłaczenia baterii**	2
Wykończenie	Chrom		

Specyfikacja techniczna

Cechy	ESC (Głowica oszczędzająca energię)	**Optymalne ciśnienie**	3 bar
		Water production (l/min)	8,3 l/min
Długość wężyka do podłączenia	450 mm	**Typ ceramicznego wkładu**	25 Ø
Podłączenie wężyka	3/8 "	**Średnica otworu na baterie**	35 mm
Maksymalne ciśnienie	5 bar		
Minimalne ciśnienie	0,5 bar		

Informacje logistyczne

Wysokość produktu (mm)	482 mm

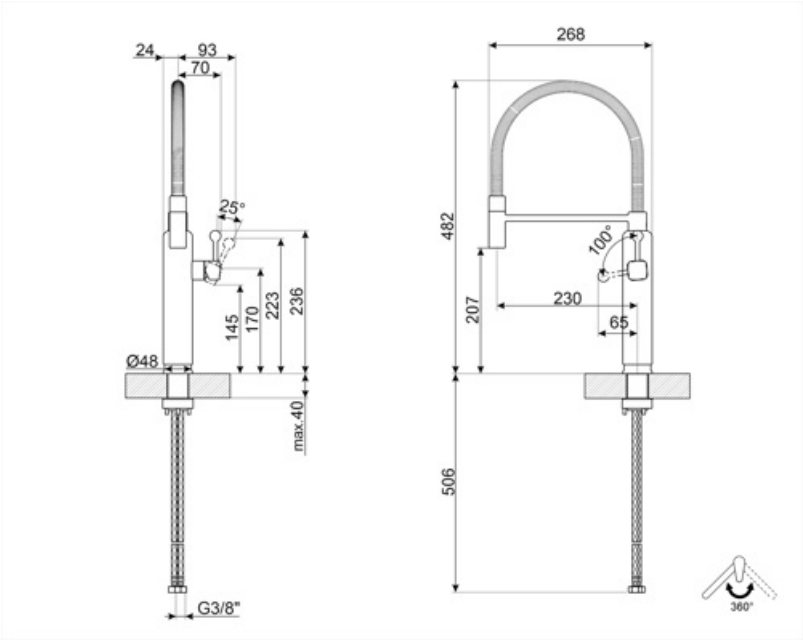
24
93
70
25°
145
170
223
236
Ø48
max.40
G3/8"
268
482
207
100°
230
65
506
360°

Dostępne wersje kolorystyczne



MDF50WH

Kolor: Biały



MDF50SS

Kolor: Chrom



MDF50RD

Kolor: Czerwony



MDF50ACM

Kolor: Amber Clay



MDF50PG

Kolor: Pastelowa zieleń



MDF50SBM

Kolor: Storm blue



MDF50EGM

Kolor: Szmaragdowy



MDF50PB

Kolor: Pastelowy błękit



MDF50MLM

Kolor: Moonlight



MDF50CR

Kolor: Kremowy

Słowniczek oznaczeń



W systemie ESC (Energy Saving Cartridge) dźwignia sterująca umieszczona pośrodku dozuje tylko zimną wodę, a nie 50% ciepłej i 50% zimnej.



Ruchomy prysznic baterii Semi-Professional z wysoką wylewką pozwala łatwo dotrzeć do każdego punktu zlewozmywaka.



Obrotowa wylewka 360°