MDF50CR

Rad výrobkov	Vodovodné batérie
Materiál	Mosadz
Otočné výtokové ramienko	Áno
Otáčanie otočného výtokového ramienka	360 °

Estetica

Estetica	Štýl 50. rokov	**Ručná sprcha**	Mobilná, poloprofesionálna
Farba	Krémová	**Typ dýzy**	Jedna dýza
Typ výtokového ramienka	Pružinové výtokové ramienko	**Aerátor**	Áno
Typ batérie	Poloprofesionálna jednoduchá páka	**Počet hadíc**	2
Povrchová úprava	Chrómovaná		

Technické údaje

Vlastnosti	ESC	**Optimálny tlak**	3 bar
Dĺžka hadíc	450 mm	**Výroba vody (l/min)**	8,3 l/min
Pripojenie hadíc	3/8 "	**Typ kazety s keramickým kotúčom**	25 Ø
Maximálny tlak	5 bar		
Minimálny tlak	0,5 bar	**Priemer otvoru na batériu**	35 mm

Logistické informácie

Výška výrobku (mm)	482 mm

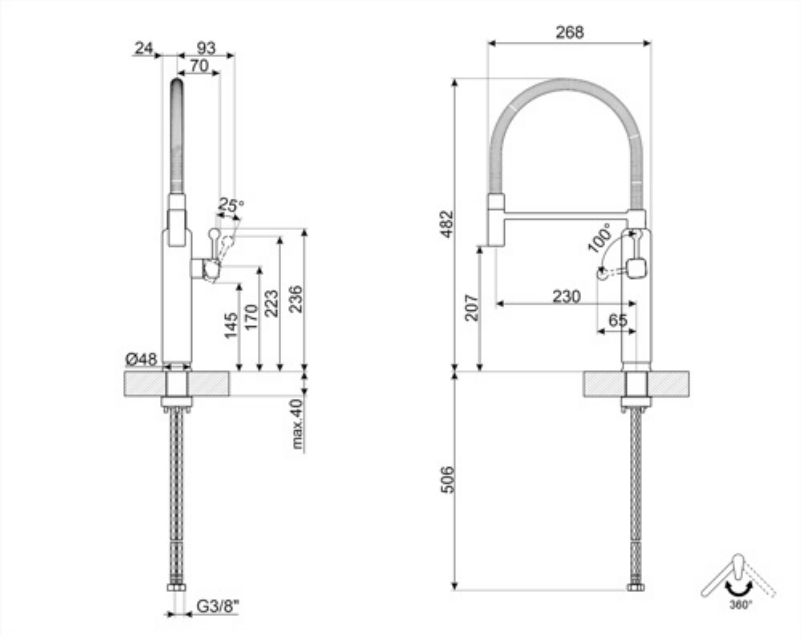
24
93
70
25°
145
170
223
236
Ø48
max.40
G3/8"
268
482
100°
207
230
65
506
360°

Alternative products

MDF50WH

Farba: Biela

MDF50BL

Farba: Čierna

MDF50ACM

Farba: Amber Clay

MDF50SBM

Farba: Storm Blue

MDF50PB

Farba: Pastelová modrá

MDF50SS

Farba: Chrómovaná

MDF50RD

Farba: Červená

MDF50PG

Farba: Pastelová zelená

MDF50EGM

Farba: Emerald Green

MDF50MLM

Farba: Moonlight

Symbols glossary

ESC: s kazetovým systémom úspory energie ESC regulačná páka umiestnená v strede vydáva iba studenú vodu, a nie 50 % horúcej a 50 % studenej vody

Pohyblivá ručná sprcha poloprofesionálnej batérie s vysokým výtokovým ramienkom umožňuje ľahko dosiahnuť každý bod drezu.

Otáčanie otočného výtokového ramienka 360°