MDF50CR

Сімейство продуктів	Смесители
Матеріал	Латунний
Поворотный излив	Так
Поворотный излив	360 °

Естетика

Естетика	Стиль 50-х	**Отвір для змішувача /ексцентрика**	Мобильный полупрофессиональный
Колір	Кремовий	**Тип струи**	Одинарная струя
Тип излива	Пружинный излив	**Аэратор**	Так
Тип мийки	Полу-профессиональный однорычажный	**Количество гибких шлангов**	2
Оздоблення	Хром		

Технічні характеристики

Характеристики	ESC	**Оптимальное давление**	3 bar
Длина гибких шлангов	450 мм	**Поток воды (л/мин.)**	8,3 л
Гибкое соединение шлангов	3/8 "	**Тип картриджа**	25 Ø
Максимальное давление	5 bar	**Диаметр отверстия под смеситель**	35 мм
Минимальное давление	0,5 bar		

Логістична інформація

Висота виробу (мм)	482 мм

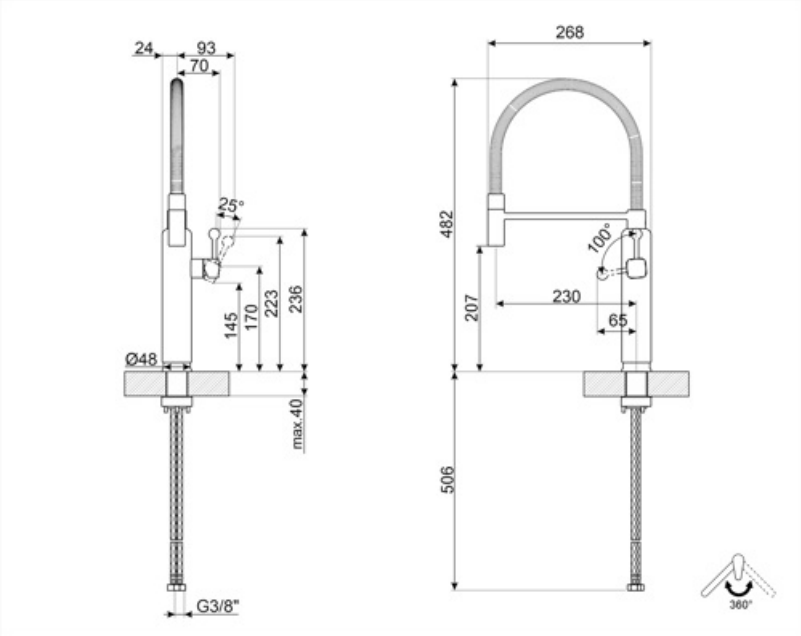
24
93
70
25°
145
170
223
236
Ø48
max.40
G3/8"
268
482
100°
207
230
65
506
360°

Alternative products

MDF50WH

Колір : Білий

MDF50SS

Колір : Хром

MDF50BL

Колір : Чорний

MDF50RD

Колір : Червоний

MDF50PG

Колір : Пастельно-зелений

MDF50PB

Колір : Пастельно-блакитний

Symbols glossary

ESC: с системой Energy Saving Cartridge рычаг управления, расположенный посередине, подает только холодную воду, а не 50% горячей и 50% воды.

Съемный излив смесителей Semi-Professional с высоким изливом позволяет легко добраться до любой точки раковины.

Поворотный излив 360°