MDF50EGM

Produktfamilie	Mischbatterien
Basismaterial	Messing
Schwenkbarer Auslauf	Ja
Schwenkbereich	360 °

Ästhetik

Ästhetik	50's Style	**Handbrause**	Semiprofessionell
Farbe	Emerald Green-Matt	**Wasserstrahl**	1 Jet-System
Schwenkarm	Spiralfedergeführt	**Luftsprudler**	Ja
Art der Mischbatterie	Einhandhebelmischer	**Anzahl der flexiblen Anschlussschläuche**	2
Oberfläche	Matt		

Technische Eigenschaften

Eigenschaften	ESC-Energiesparfunktion	**Empfohlener Wasserdruck**	3,0 bar
Länge der flexiblen Anschlussschläuche	450 mm	**Max. Durchflussmenge (i/min.)**	8,3 l/min
Typ der flexiblen Anschlussschläuche	3/8 "	**Keramikeinsatz**	20 Ø
Max. Wasserdruck	5,0 bar	**Ø Hahnlochbohrung**	35 mm
Min. Wasserdruck	0,5 bar		

Logistik-Informationen

Produkthöhe	482 mm

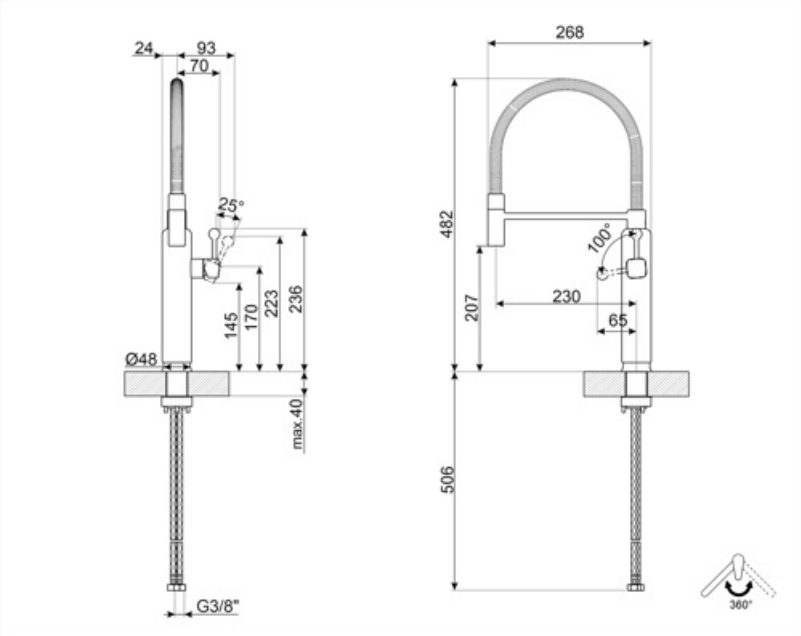
24
93
70
25°
145
170
223
236
Ø48
max.40
G3/8"
268
482
100°
207
230
65
506
360°

Alternative Produkte

MDF50WH

Farbe: Weiß

MDF50SS

Farbe: Chrom

MDF50BL

Farbe: Schwarz

MDF50RD

Farbe: Rot

MDF50ACM

Farbe: Amber Clay

MDF50PG

Farbe: Pastellgrün

MDF50SBM

Farbe: Storm Blue-Matt

MDF50PB

Farbe: Pastellblau

MDF50MLM

Farbe: Moonlight-Matt

MDF50CR

Farbe: Creme

Symbolverzeichnis

ESC: Mit der ESC-Energiesparfunktion bleibt der Bedienhebel der Mischbatterie primär in der Mitte stehen und gibt nur kaltes anstelle von 50 % heißem und 50 % kaltem Wasser ab.

Die mobile Handbrause des semiprofessionellen Einhandhebelmischer mit hohem Auslauf ermöglicht es Ihnen, jeden Punkt des Spülbeckens bequem zu erreichen.

Schwenkbereich 360°