MDF50EGM

Familia	Grifo
Material	Latón
Caño giratorio	Sí
Rotación caño giratorio	360 °

Estética

Estética	50's Style
Color	Verde esmeralda
Spout type	Caño con muelle
Tipo de grifo	Semi-professional mono mando
Acabado	Mate
Perforado / predispuesto para la perforación	Semiprofesional móvil
Jet type	Chorro simple
Aireador	Sí
Número de mangueras flexibles	2

Características técnicas

Características	ESC
Longitud mangueras flexibles	450 mm
Conexión de mangueras flexibles.	3/8 "
Presión máxima	5 bar
Presión mínima	0,5 bar
Presión óptima	3 bar
Water production (l/min)	8,3 l/min
Tipo de cartucho	25 Ø
Diámetro del orificio del grifo	35 mm

Datos logísticos

Altura del producto (mm)	482 mm

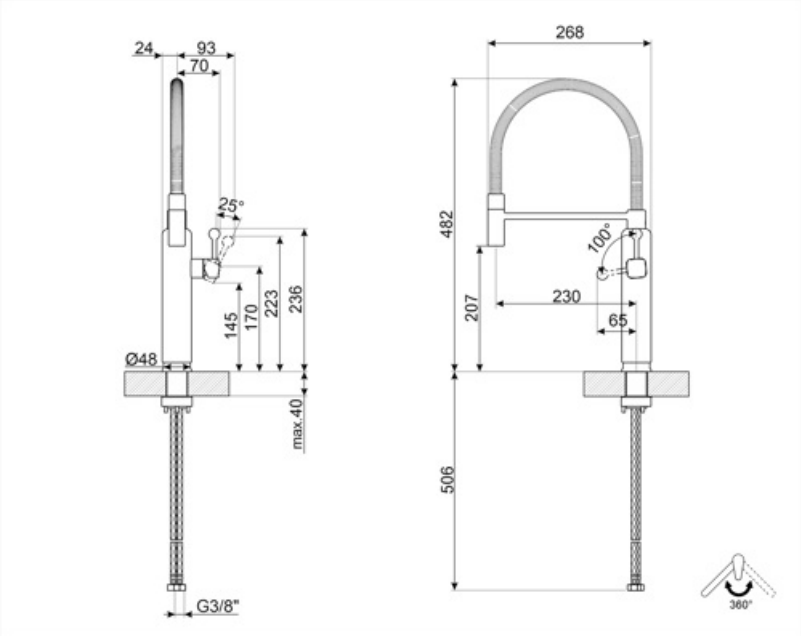
24
93
70
25°
145
170
223
236
Ø48
max.40
G3/8"
268
482
100°
207
230
65
506
360°

Productos alternativos

MDF50WH

Color: Blanco

MDF50SS

Color: Cromo

MDF50BL

Color: Negro

MDF50RD

Color: Rojo

MDF50ACM

Color: Amber Clay

MDF50PG

Color: Verde pastel

MDF50SBM

Color: Azul Tormenta

MDF50PB

Color: Azul

MDF50MLM

Color: Moonlight

MDF50CR

Color: Crema

Symbols glossary

ESC: con el sistema de cartucho de ahorro de energía ESC, la palanca de control colocada en el centro suministra solo agua fría, y no 50% de calor y 50% de frío. Para obtener agua caliente, gire la palanca más hacia la izquierda. Por lo tanto, el uso no opera la caldera.

The mobile hand shower of the Semi-Professional taps with high spout allows you to easily reach every point of the sink.

Swivel spout rotation 360°