MDF50MLM

Famille	Mitigeurs
Matériau	Laiton
Bras rotatif	oui
Rotation bras	360 °



Esthétique

Esthétique	Années 50	**Type de douchette**	Mobile semi-professionnel
Couleur	Beige lin	**Type de jet**	Jet unique
Type de goulot	Bec verseur à ressort	**Aérateur**	oui
Type de mitigeur	Semi-professionnel mono commande	**Nombre de tuyaux flexibles**	2
Finition	Mat		

Technologie

Caractéristiques	ESC	**Pression optimale**	3 bar
Longueur tuyaux flexibles	450 mm	**Production d'eau (l/min)**	8,3 l/min
Connexion tuyaux flexibles	3/8 "	**Type de cartouche**	25 Ø
Pression maximale	5 bar	**Diamètre trou mitigeur**	35 mm
Pression minimale	0,5 bar		

Informations logistiques

Hauteur du produit	482 mm

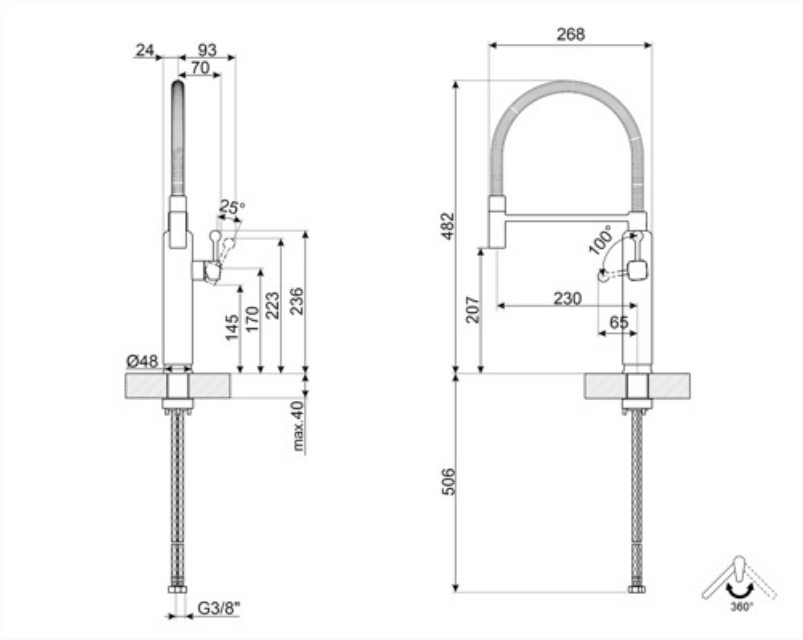
24
93
70
25°
145
170
223
236
Ø48
max.40
G3/8"
268
482
207
100°
230
65
506
360°

Alternative products



MDF50WH

Couleur: Blanc



MDF50SS

Couleur: Chromé



MDF50BL

Couleur: Noir



MDF50RD

Couleur: Rouge



MDF50ACM

Couleur: Terracotta



MDF50PG

Couleur: Vert d'Eau



MDF50SBM

Couleur: Bleu orage



MDF50EGM

Couleur: Vert Émeraude



MDF50PB

Couleur: Bleu Azur



MDF50CR

Couleur: Crème

Symbols glossary



ESC : Avec le système ESC Energy Saving Cartridge, le levier de commande placé au centre ne délivre que de l'eau froide, et non de l'eau chaude à 50% et de l'eau froide à 50%. Pour obtenir de l'eau chaude, tourner le levier vers la gauche. L'utilisation ne fait donc pas fonctionner la chaudière.



La douchette extractible des mitigeurs Semi-Professionels avec bec haut vous permet d'atteindre facilement chaque point de l'évier.



Rotation du bec pivotant de 360°.