MDF50PB

Семейство продуктов	Смесители
Материал смесителя	Латунный
Поворотный излив	Да
Поворотный излив	360 °

Эстетика

Эстетика	Стиль 50-х г.г.	**Отверстие для смесителя /эксцентрика**	Мобильный полупрофессиональный
Цвет	Пастельный голубой	**Тип струи**	Одинарная струя
Тип излива	Пружинный излив	**Аэратор**	Да
Тип мойки	Полу-профессиональный однорычажный	**Количество гибких шлангов**	2
Отделка	Хромированный		

Технические характеристики

Характеристики	ESC	**Оптимальное давление**	3 bar
Длина гибких шлангов	450 мм	**Поток воды (л/мин.)**	8,3 л
Гибкое соединение шлангов	3/8 "	**Тип картриджа**	25 Ø
Максимальное давление	5 bar	**Диаметр отверстия под смеситель**	35 мм
Минимальное давление	0,5 bar		

Логистическая информация

Высота продукта (мм)	482 мм

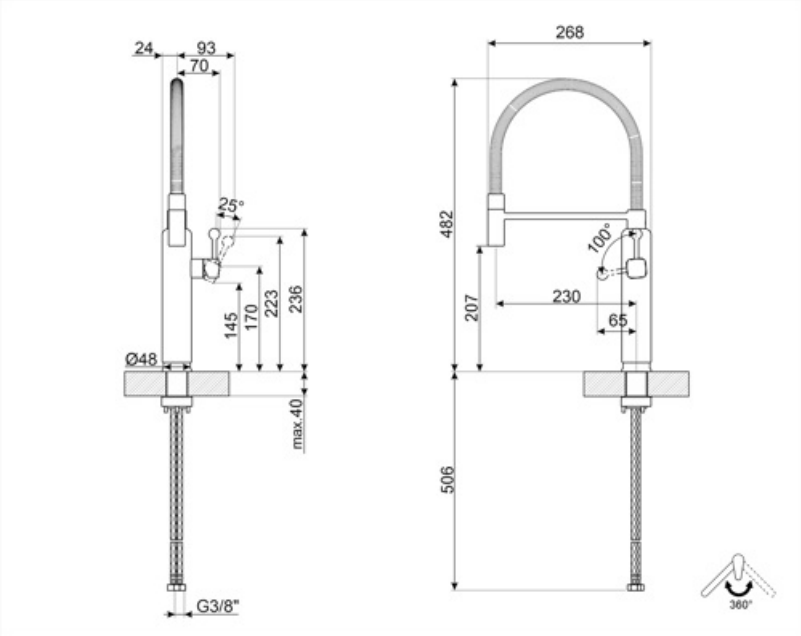
24
93
70
25°
145
170
223
236
Ø48
max.40
G3/8"
268
482
100°
207
230
65
506
360°

Alternative products

MDF50WH

Цвет: Белый

MDF50SS

Цвет: Хромированный

MDF50BL

Цвет: Черный

MDF50RD

Цвет: Красный

MDF50PG

Цвет: Пастельный зеленый

MDF50CR

Цвет: Кремовый

Symbols glossary

ESC: с системой Energy Saving Cartridge рычаг управления, расположенный посередине, подает только холодную воду, а не 50% горячей и 50% воды.

Съемный излив смесителей Semi-Professional с высоким изливом позволяет легко добраться до любой точки раковины.

Поворотный излив 360°