MDF50PB

Ürün ailesi	Armatürler
Malzeme	Pirinç
Döner fıskiye	Evet
Döner fıskiye dönüşü	360 °



Estetik

Estetik	50's Style	**El duşu**	Tek jet
Renk	Pastel mavi	**Jet tipi**	Tek jet
Fıskiye tipi	Yaylı fıskiye	**Havalandırıcı**	Evet
Armatür tipi	Yarı profesyonel tek kollu	**Esnek hortum sayısı**	2
Son işlemler	Krom		

Teknik özellikler

Özellikler	ESC	**Optimal basınç**	3 bar
Esnek hortum uzunluğu	450 mm	**Su üretimi (l/dak)**	8,3 l/min
Esnek hortum bağlantısı	3/8 "	**Seramik disk kartuş tipi**	25 Ø
Maksimum basınç	5 bar	**Armatür deliği çapı**	35 mm
Minimum basınç	0,5 bar		

Lojistik Bilgisi

Ürün yüksekliği (mm)	482 mm

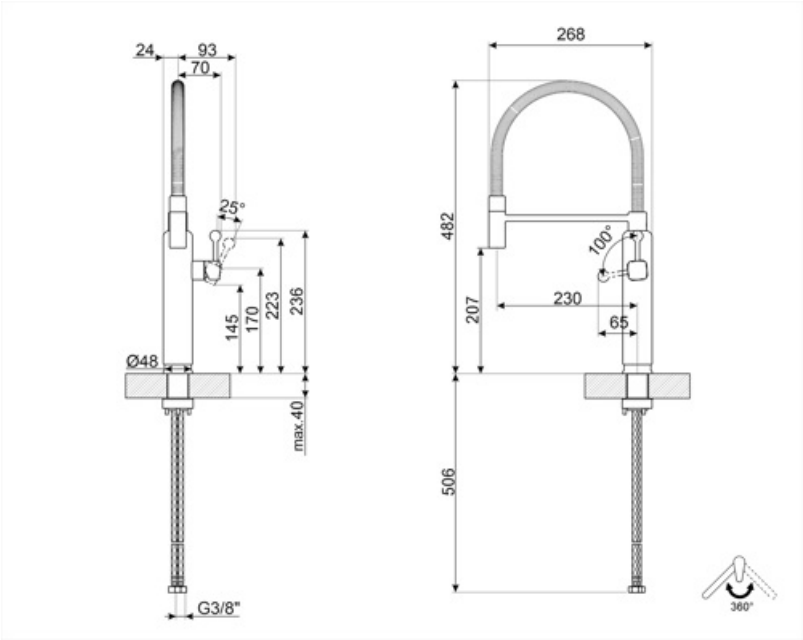
24
93
70
25°
145
170
223
236
Ø48
max.40
G3/8"
268
482
207
100°
230
65
506
360°

Alternative products



MDF50WH

Renk: Beyaz



MDF50SS

Renk: Krom



MDF50BL

Renk: Siyah



MDF50RD

Renk: Kırmızı



MDF50ACM

Renk: Amber Clay



MDF50PG

Renk: Pastel yeşil



MDF50SBM

Renk: Storm Blue



MDF50EGM

Renk: Emerald Green



MDF50MLM

Renk: Moonlight



MDF50CR

Renk: Krem

Symbols glossary



ESC: ESC Enerji Tasarrufu Kartuş sistemi ile ortada bulunan kontrol kolu sadece soğuk su dağıtır, sıcak suyun% 50'sini ve c'nin% 50'sini değil



Yüksek çıkış ucuna sahip yarı-Profesyonel armatürler hareketli el duşu lavabonun her noktasına kolaylıkla ulaşmanızı sağlar.



Döner fıskiye dönüşü 360°