# MDF50RD



| | |
|---|---|
| **Famille** | Mitigeurs |
| **Matériau** | Laiton |
| **Bras rotatif** | oui |
| **Rotation bras** | 360 ° |

## Esthétique

| | | | |
|---|---|---|---|
| **Esthétique** | Années 50 | **Type de douchette** | Mobile semi-professionnel |
| **Couleur** | Rouge | **Type de jet** | Jet unique |
| **Type de goulot** | Bec verseur à ressort | **Aérateur** | oui |
| **Type de mitigeur** | Semi-professionnel mono commande | **Nombre de tuyaux flexibles** | 2 |
| **Finition** | Chromé | | |

## Technologie

| | | | |
|---|---|---|---|
| **Caractéristiques** | ESC | **Pression optimale** | 3 bar |
| **Longueur tuyaux flexibles** | 450 mm | **Production d'eau (l/min)** | 8,3 l/min |
| **Connexion tuyaux flexibles** | 3/8 " | **Type de cartouche** | 25 Ø |
| **Pression maximale** | 5 bar | **Diamètre trou mitigeur** | 35 mm |
| **Pression minimale** | 0,5 bar | | |

## Informations logistiques

| | |
|---|---|
| **Hauteur du produit** | 482 mm |

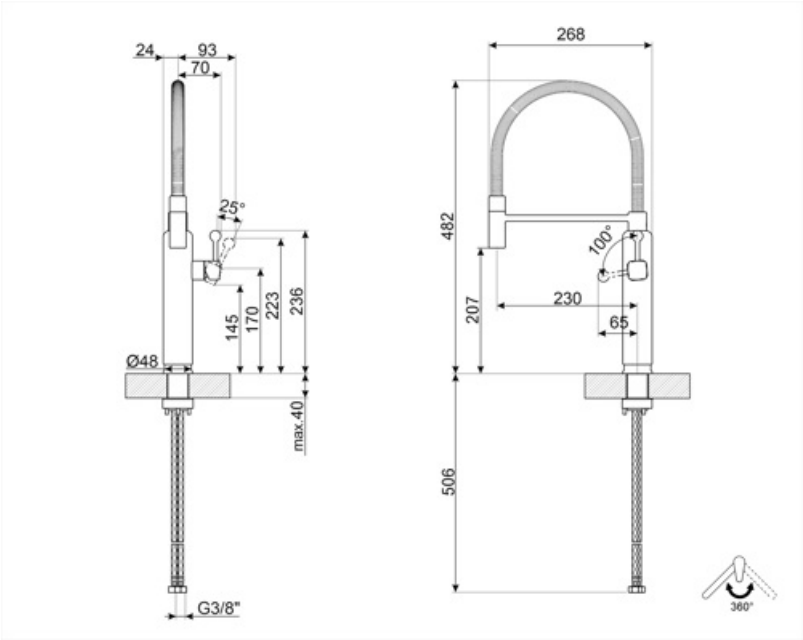
24
93
70
25°
145
170
223
236
Ø48
max.40
G3/8"
268
482
207
100°
230
65
506
360°

## Alternative products



**MDF50WH**

**Couleur:** Blanc



**MDF50SS**

**Couleur:** Chromé



**MDF50BL**

**Couleur:** Noir



**MDF50ACM**

**Couleur:** Terracotta



**MDF50PG**

**Couleur:** Vert d'Eau



**MDF50SBM**

**Couleur:** Bleu orage



**MDF50EGM**

**Couleur:** Vert Émeraude



**MDF50PB**

**Couleur:** Bleu Azur



**MDF50MLM**

**Couleur:** Beige lin



**MDF50CR**

**Couleur:** Crème

## Symbols glossary



ESC : Avec le système ESC Energy Saving Cartridge, le levier de commande placé au centre ne délivre que de l'eau froide, et non de l'eau chaude à 50% et de l'eau froide à 50%. Pour obtenir de l'eau chaude, tourner le levier vers la gauche. L'utilisation ne fait donc pas fonctionner la chaudière.



La douchette extractible des mitigeurs Semi-Professionels avec bec haut vous permet d'atteindre facilement chaque point de l'évier.



Rotation du bec pivotant de 360°.