MDF50RD

Product familie	Kranen
Materiaal	Messing
Draaibare uitloop	Ja
Rotatie draaibare uitloop	360 °



Design

Design	50's Style	**Sproeier**	Flexibele sproeier
Kleur	Rood	**Jet type**	Single jet
Spout type	Spring spout	**Aerator**	Ja
Type kraan	Semi-professionele enkele hendel	**Aantal flexibele slangen**	2
Afwerking	Chroom		

Technische specificaties

Eigenschappen	ESC	**Optimale druk**	3 bar
Lengte flexibele slang	450 mm	**Water production (l/min)**	8,3 l/min
Aansluiting flexibele slangen	3/8 "	**Type cartouche met keramische schijven**	25 Ø
Maximum druk	5 bar	**Diameter kraangat**	35 mm
Minimum druk	0,5 bar		

Logistieke informatie

Hoogte product (mm)	482 mm

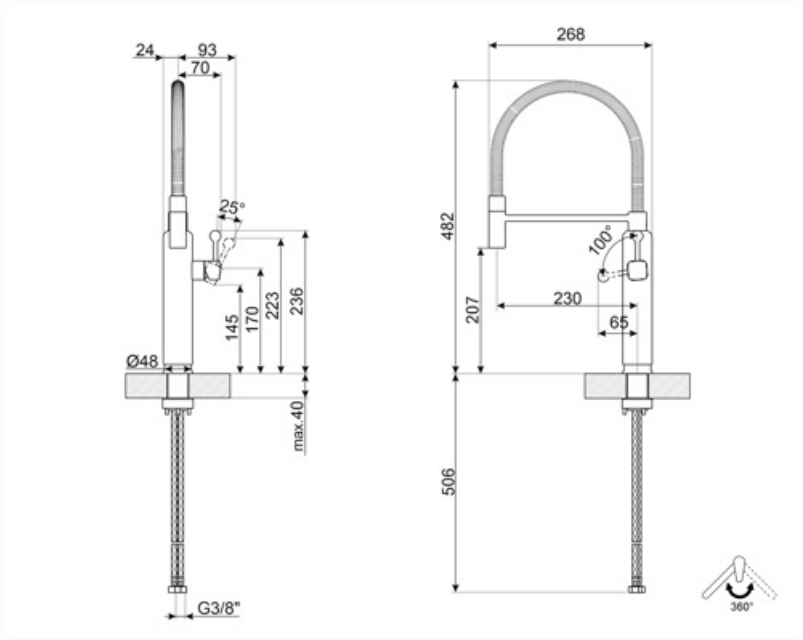
24
93
70
25°
145
170
223
236
Ø48
max.40
G3/8"
268
482
207
100°
230
65
506
360°

Alternative products



MDF50WH

Kleur: Wit



MDF50SS

Kleur: Chroom



MDF50BL

Kleur: Zwart



MDF50ACM

Kleur: Amber Clay



MDF50PG

Kleur: Pastelgroen



MDF50SBM

Kleur: Storm Blue



MDF50EGM

Kleur: Emerald green



MDF50PB

Kleur: Pastelblauw



MDF50MLM

Kleur: Moonlight



MDF50CR

Kleur: Crème

Symbols glossary



ESC: with the ESC Energy Saving Cartridge system the control lever positioned in the middle dispenses only cold water, and not 50% of hot and 50% of c



The mobile hand shower of the Semi-Professional taps with high spout allows you to easily reach every point of the sink.



Swivel spout rotation 360°