MDF50SS

Οικογένεια προϊόντων	Μπαταρίες κουζίνας
ΥΛΙΚΟ	Ορείχαλκος
Περιστρεφόμενο στόμιο	Ναι
ΜΟΙΡΕΣ ΠΕΡΙΣΤΡΟΦΗΣ ΣΤΟΜΙΟΥ	360 °



ΑΙΣΘΗΤΙΚΗ

Αισθητική	50's Style	**ΚΕΦΑΛΗ ΣΤΟΜΙΟΥ**	Κινητή ημι-επαγγελματική
Χρωμα	Χρώμιο	**Τύπος ροής**	Μονή ροή
Τύπος στόμιου	Με ελατήριο	**Ακροφύσιο εξοικονόμησης νερού**	Ναι
ΤΥΠΟΣ	Ημι-επαγγελματική μονού μοχλού	**Αριθμός εύκαμπτων σωλήνων**	2
Φινίρισμα	Χρώμιο		

ΤΕΧΝΙΚΑ ΧΑΡΑΚΤΗΡΙΣΤΙΚΑ

Χαρακτηριστικά	CES σύστημα εξοικονόμησης ενέργειας	**Βέλτιστη πίεση**	3 bar
Μήκος εύκαμπτων σωλήνων	450 mm	**Παραγωγή νερού (l/min)**	8,3 λίτρα
Σύνδεση εύκαμπτων σωλήνων	3/8 "	**Τύπος κασέτας κεραμικού δίσκου**	25 Ø
Μέγιστη πίεση	5 bar	**Διάμετρος τρύπας εντοιχισμού**	35 mm
Ελάχιστη πίεση	0,5 bar		

ΔΙΑΣΤΑΣΕΙΣ

ΥΨΟΣ ΜΠΑΤΑΡΙΑΣ (MM)	482 mm

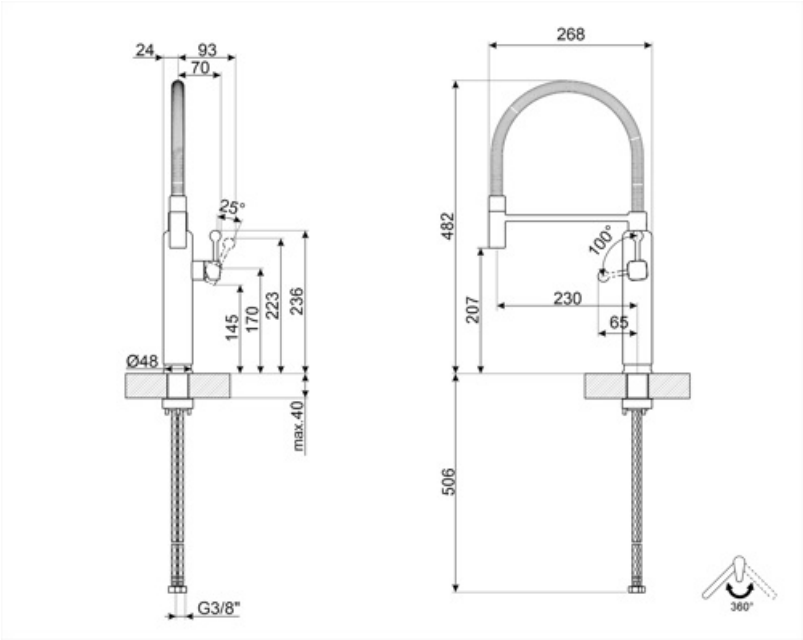
24
93
70
25°
145
170
223
236
Ø48
max.40
G3/8"
268
482
207
100°
230
65
506
360°

Alternative products



MDF50WH

Χρωμα: Λευκό



MDF50BL

Χρωμα: Μαύρο



MDF50RD

Χρωμα: Κόκκινο



MDF50ACM

Χρωμα: Amber Clay



MDF50PG

Χρωμα: Φιστικί



MDF50SBM

Χρωμα: Storm Blue



MDF50EGM

Χρωμα: Emerald Green



MDF50PB

Χρωμα: Σιέλ



MDF50MLM

Χρωμα: Σεληνόφως



MDF50CR

Χρωμα: Μπεζ

Symbols glossary



ESC: με το σύστημα ESC Energy Saving Cartridge ο μοχλός ελέγχου που είναι τοποθετημένος στη μέση διανέμει μόνο κρύο νερό και όχι 50% ζεστό και 50% κρύο



Το κινητό ντους των βρυσών Semi-Professional με υψηλό στόμιο σας επιτρέπει να φτάνετε εύκολα σε κάθε σημείο του νεροχύτη.



Περιστρεφόμενη περιστροφή στομίου 360°