MDF50SS

Сімейство продуктів	Смесители
Матеріал	Латунний
Поворотный излив	Так
Поворотный излив	360 °



Естетика

Естетика	Стиль 50-х	**Отвір для змішувача /ексцентрика**	Мобильный полупрофессиональный
Колір	Хром	**Тип струи**	Одинарная струя
Тип излива	Пружинный излив	**Аэратор**	Так
Тип мийки	Полу-профессиональный однорычажный	**Количество гибких шлангов**	2
Оздоблення	Хром		

Технічні характеристики

Характеристики	ESC	**Оптимальное давление**	3 bar
Длина гибких шлангов	450 мм	**Поток воды (л/мин.)**	8,3 л
Гибкое соединение шлангов	3/8 "	**Тип картриджа**	25 Ø
Максимальное давление	5 bar	**Диаметр отверстия под смеситель**	35 мм
Минимальное давление	0,5 bar		

Логістична інформація

Висота виробу (мм)	482 мм

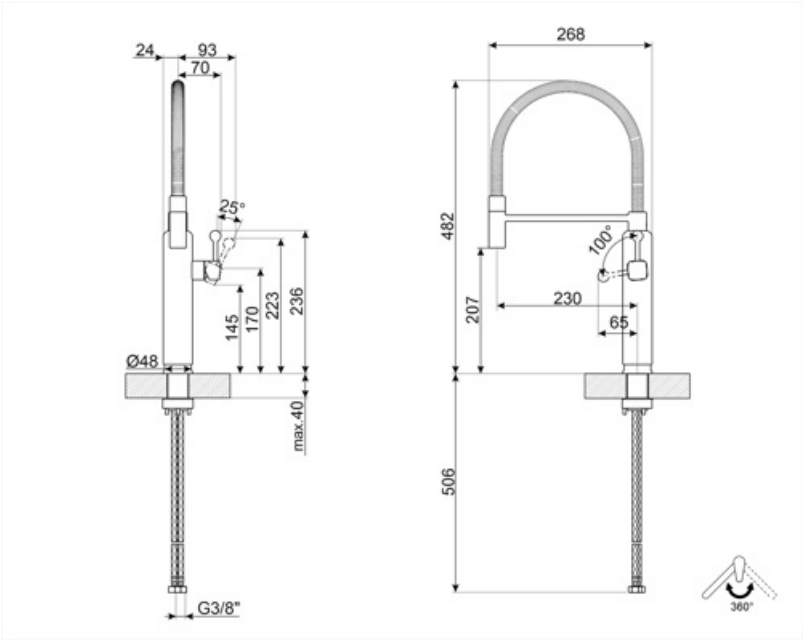
24
93
70
25°
145
170
223
236
Ø48
max.40
G3/8"
268
482
207
100°
230
65
506
360°

Alternative products



MDF50WH

Колір : Білий



MDF50BL

Колір : Чорний



MDF50RD

Колір : Червоний



MDF50ACM

Колір : Янтарная глина (Amber Clay)



MDF50PG

Колір : Пастельно-зелений



MDF50SBM

Колір : Синий шторм



MDF50EGM

Колір : Смарагдовий зелений



MDF50PB

Колір : Пастельно-блакитний



MDF50MLM

Колір : Лунный свет



MDF50CR

Колір : Кремовий

Symbols glossary



С системой экономии горячей воды (ESC) рычаг управления, расположенный посередине, подает только холодную воду, а не 50% горячей и 50% воды.



Съемный излив смесителей Semi-Professional с высоким изливом позволяет легко добраться до любой точки раковины.



Поворотный излив 360°