MDF50WH



Skupina výrobků	Kohoutky
Materiál	Mosaz
Otočná hubice	Ano
Otáčení otočné hubice	360 °

Aesthetics

Estetika	Styl 50. let	**Ruční sprcha**	Mobilní poloprofesionální
Barva	Bílá	**Typ trysky**	Jediná tryska
Typ výtokové trubice	Pružinová výtoková trubice	**Perlátor**	Ano
Typ kohoutku	Poloprofesionální jediná páka	**Počet pružných hadic**	2
Povrchová úprava	Chróm		

Technické parametry

Charakteristiky	ESC	**Optimální tlak**	3 bar
Délka pružných hadic	450 mm	**Výroba vody (l/min)**	8,3 l/min
Připojení pružných hadic	3/8 "	**Typ kartuše s keramickým diskem**	25 Ø
Maximální tlak	5 bar		
Minimální tlak	0,5 bar	**Průměr otvoru na kohoutek**	35 mm

Logistické informace

Výška výrobku (mm)	482 mm

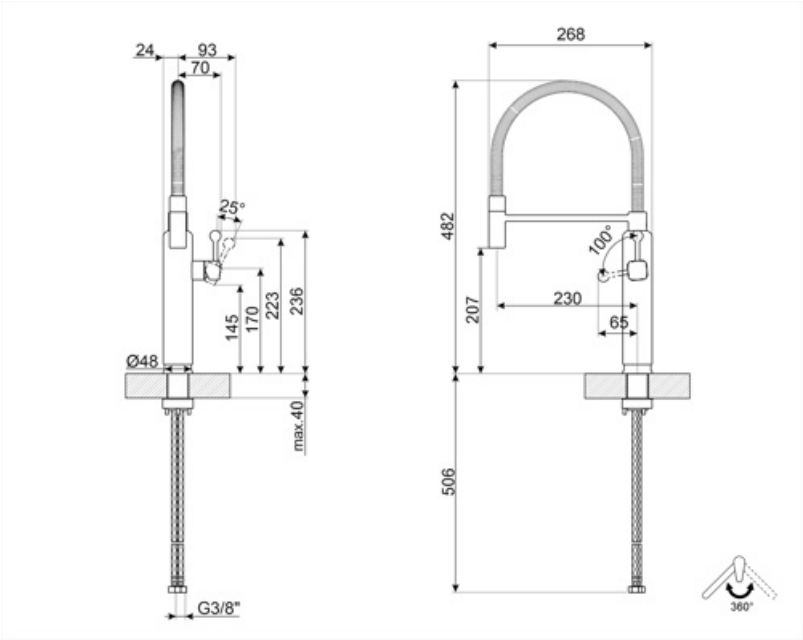
24
93
70
25°
145
170
223
236
Ø48
max.40
G3/8"
268
482
207
100°
230
65
506
360°

Alternative products



MDF50SS

Barva: Chróm



MDF50BL

Barva: Černá



MDF50RD

Barva: Červená



MDF50ACM

Barva: Amber Clay



MDF50PG

Barva: Pastelově zelená



MDF50SBM

Barva: Storm Blue



MDF50EGM

Barva: Emerald Green



MDF50PB

Barva: Pastelově modrá



MDF50MLM

Barva: Moonlight



MDF50CR

Barva: Krémová

Symbols glossary



ESC: se systémem ESC Energy Saving Cartridge ovládací páka umístěná uprostřed dávkuje pouze studenou vodu, nikoli 50 % teplé a 50 % studené



Pohyblivá ruční sprcha baterií Semi-Professional s vysokou výtokovou trubicí umožňuje snadný přístup do všech míst umyvadla.



Otáčení otočné hubice 360°