MF11CR3

Famiglia	Miscelatore
Materiale	Ottone
Canna girevole	Sì
Rotazione canna girevole	360 °

Estetica

Estetica	Universale	**Finitura**	Lucido
Colore	Cromo	**Tipo getto**	Monogetto
Tipo canna	Canna dritta	**Aeratore**	Sì
Comando	Monocomando	**Numero tubi flessibili**	2

Caratteristiche Tecniche

Lunghezza tubi flessibili	450 mm	**Pressione ottimale**	3 bar
Tipo di attacco tubi flessibili	3/8 "	**Tipo cartuccia a dischi ceramici**	40 Ø
Pressione massima	5 bar	**Diametro foro miscelatore**	35 mm
Pressione minima	0,5 bar		

Informazioni Logistiche

Altezza del Prodotto (mm)	171 mm

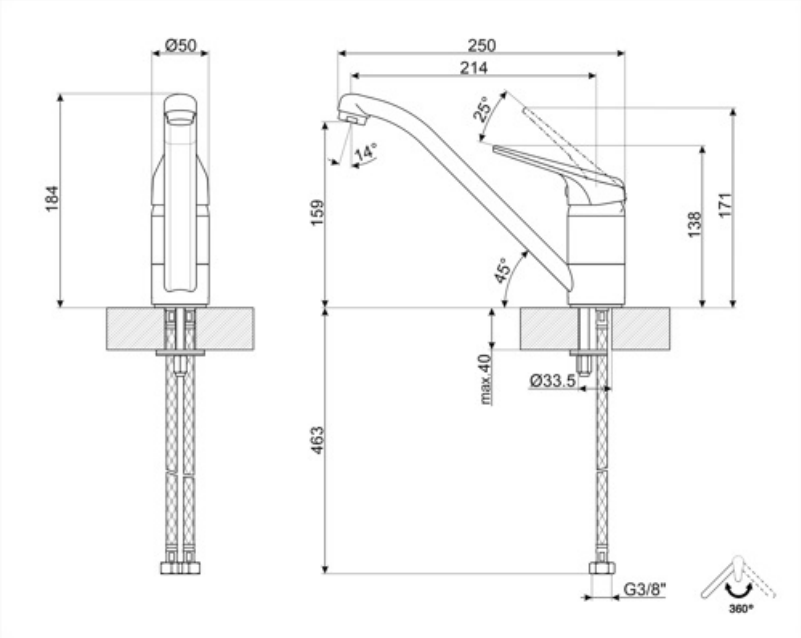
Ø50
250
214
25°
14°
184
159
138
171
45°
max.40
Ø33.5
463
G3/8"
360°

Accessori Compatibili

STABMIX

Stabilizzatore miscelatore

Glossario simboli

Rotazione della canna 360°