MF8A2

Сімейство продуктів	Смесители
Матеріал	Латунний
Поворотный излив	Так
Поворотный излив	360 °

Естетика

Естетика	Универсальный	**Тип струи**	Одинарная струя
Колір	Антрацит	**Аэратор**	Так
Тип излива	J излив	**Количество гибких шлангов**	2
Тип мийки	Штампована		

Технічні характеристики

Длина гибких шлангов	300 мм	**Оптимальное давление**	3 bar
Гибкое соединение шлангов	3/8 "	**Поток воды (л/мин.)**	14 л
Максимальное давление	5 bar	**Тип картриджа**	35 Ø
Минимальное давление	0,5 bar	**Диаметр отверстия под смеситель**	35 мм

Логістична інформація

Висота виробу (мм)	292 мм

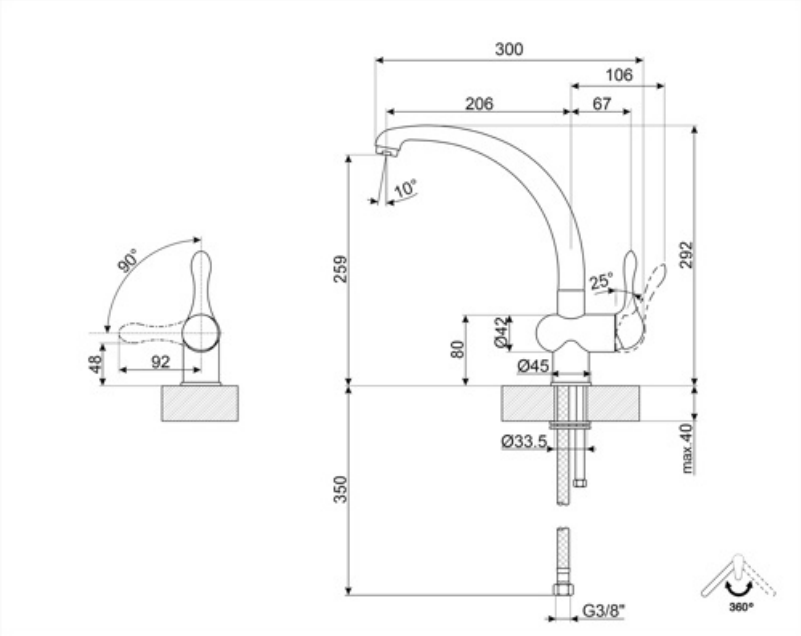
300
106
206
67
10°
90°
259
292
25°
48
92
80
Ø42
Ø45
Ø33.5
max.40
350
G3/8"
360°

Symbols glossary

Поворотный излив 360°