MF8CR

Famiglia	Miscelatore
Materiale	Ottone
Canna girevole	Sì
Rotazione canna girevole	360 °



Estetica

Estetica	Universale	**Finitura**	Lucido
Colore	Cromo	**Tipo getto**	Monogetto
Tipo canna	Canna a J	**Aeratore**	Sì
Comando	Monocomando	**Numero tubi flessibili**	2

Caratteristiche Tecniche

Lunghezza tubi flessibili	300 mm	**Pressione ottimale**	3 bar
Tipo di attacco tubi flessibili	3/8 "	**Portata dell'acqua (l/min)**	14 l/min
Pressione massima	5 bar	**Tipo cartuccia a dischi ceramici**	35 Ø
Pressione minima	0,5 bar	**Diametro foro miscelatore**	35 mm

Informazioni Logistiche

Altezza del Prodotto (mm)	292 mm

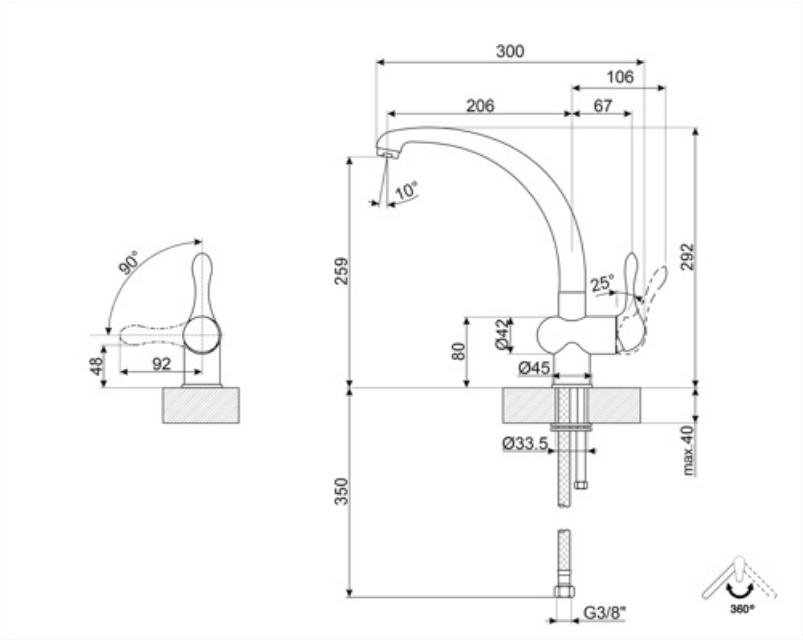
300
106
206
67
10°
90°
259
292
25°
48
92
80
Ø42
Ø45
Ø33.5
max.40
350
G3/8"
360°

Glossario simboli



Rotazione della canna 360°