MF8CR

Семейство продуктов	Смесители
Материал смесителя	Латунный
Поворотный излив	Да
Поворотный излив	360 °

Эстетика

Эстетика	Универсальный	**Отделка**	Глянцевый
Цвет	Хромированный	**Тип струи**	Одинарная струя
Тип излива	J излив	**Аэратор**	Да
Тип мойки	Один рычаг	**Количество гибких шлангов**	2

Технические характеристики

Длина гибких шлангов	300 мм	**Оптимальное давление**	3 bar
Гибкое соединение шлангов	3/8 "	**Поток воды (л/мин.)**	14 л
Максимальное давление	5 bar	**Тип картриджа**	35 Ø
Минимальное давление	0,5 bar	**Диаметр отверстия под смеситель**	35 мм

Логистическая информация

Высота продукта (мм)	292 мм

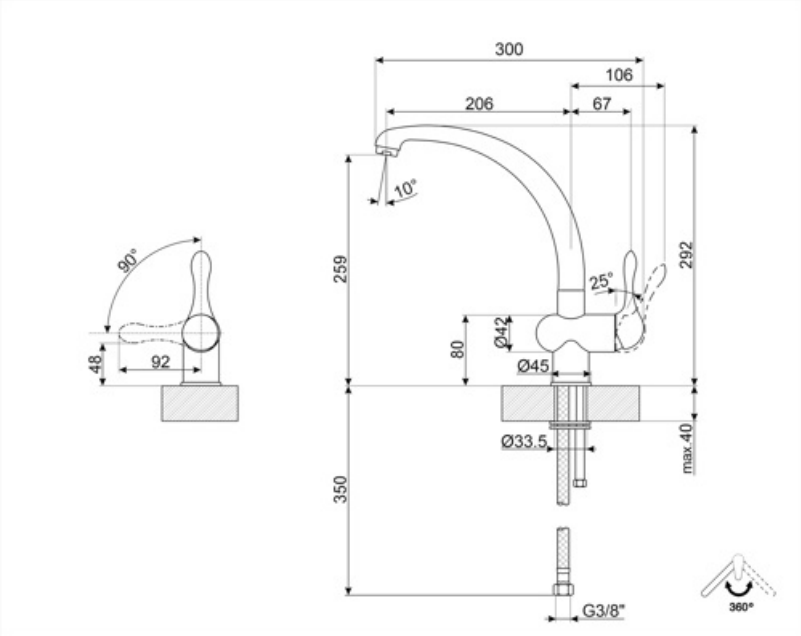
300
106
206
67
10°
90°
259
292
25°
48
92
80
Ø42
Ø45
Ø33.5
max.40
350
G3/8"
360°

Symbols glossary

Поворотный излив 360°