MF8CR

Семейство продуктов	Смесители
Материал смесителя	Латунный
Поворотный излив	Да
Поворотный излив	360 °

Эстетика

Эстетика	Универсальный	**Тип мойки**	Один рычаг
Цвет	Хромированный	**Тип струи**	Одинарная струя
Отделка	Глянцевый	**Аэратор**	Да
Тип излива	J излив	**Количество гибких шлангов**	2

Технические характеристики

Длина гибких шлангов	300 мм	**Минимальное давление**	0,5 bar
Гибкое соединение шлангов	3/8 "	**Оптимальное давление**	3 bar
Тип картриджа	35 Ø	**Поток воды (л/мин.)**	14 л
Максимальное давление	5 bar	**Диаметр отверстия под смеситель**	35 мм

Логистическая информация

Высота продукта (мм)	292 мм

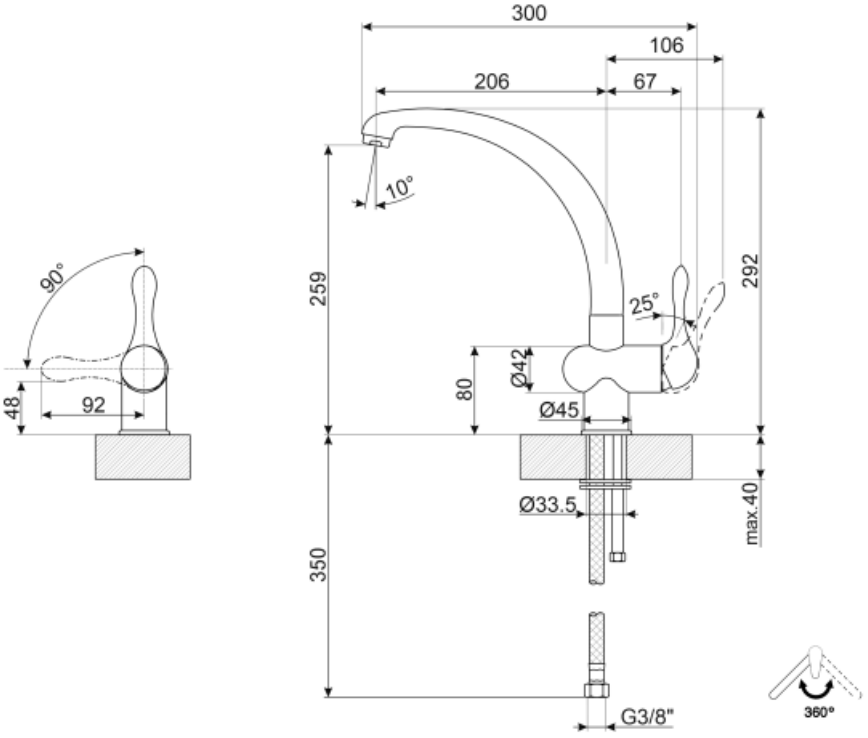
300
106
206
67
10°
90°
259
292
25°
Ø42
80
Ø45
48
92
Ø33.5
max.40
350
G3/8"
360°

Symbols glossary (TT)

Поворотный излив 360°