MFQ8-CSP

Семейство продуктов	Смесители
Материал смесителя	Латунный
Поворотный излив	Да
Поворотный излив	120 °

Эстетика

Эстетика	Универсальный	**Тип мойки**	Один рычаг
Серия	Quadra	**Тип струи**	Одинарная струя
Цвет	Хромированный	**Аэратор**	Да
Отделка	Матовая	**Количество гибких шлангов**	2

Технические характеристики

Длина гибких шлангов	600 мм	**Максимальное давление**	5 bar
Гибкое соединение шлангов	3/8 "	**Оптимальное давление**	3 bar
Тип картриджа	35 Ø	**Диаметр отверстия под смеситель**	35 мм

Логистическая информация

Высота продукта (мм)	304 мм

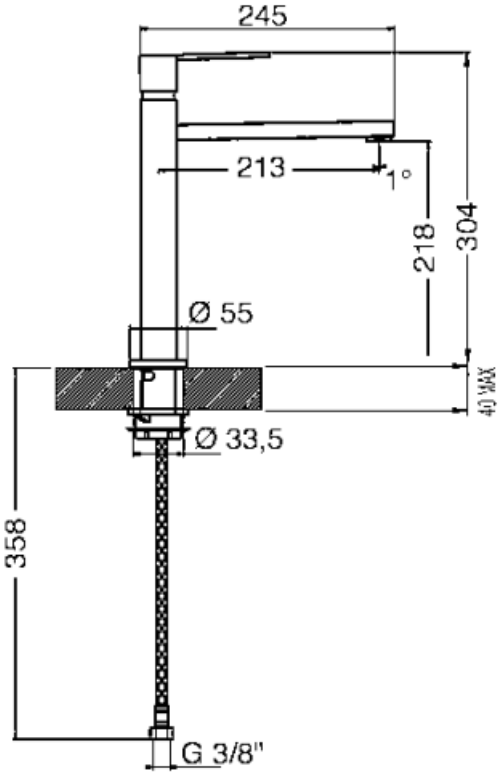
245
213
1°
218
304
Ø 55
40 MAX
Ø 33,5
358
G 3/8"

Symbols glossary (TT)

Поворотный излив 120°