MG1CR

Famiglia	Miscelatore
Materiale	Ottone
Canna girevole	Sì
Rotazione canna girevole	360 °

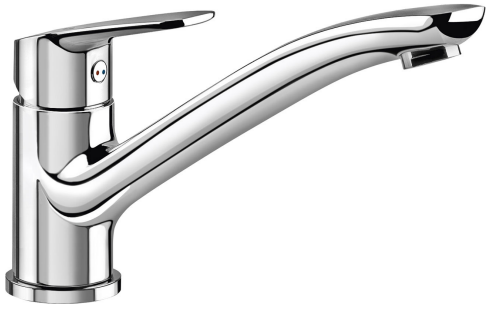

Estetica

Estetica	Universale	**Tipo getto**	Monogetto
Colore	Cromo	**Aeratore**	Sì
Finitura	Lucido	**Numero tubi flessibili**	2
Comando	Monocomando		

Caratteristiche Tecniche

Lunghezza tubi flessibili	370 mm	**Pressione minima**	0,5 bar
Tipo di attacco tubi flessibili	3/8 "	**Pressione ottimale**	3 bar
Tipo cartuccia a dischi ceramici	35 Ø	**Diametro foro miscelatore**	35 mm
Pressione massima	5 bar		

Informazioni Logistiche

Altezza del Prodotto (mm)	155 mm

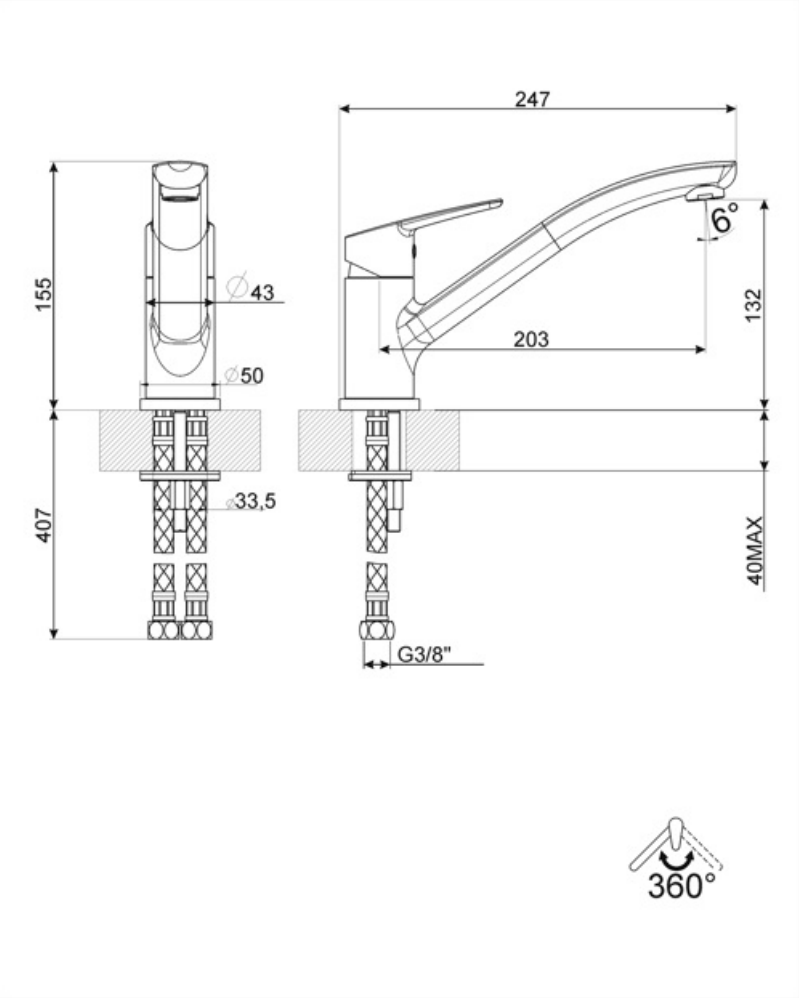
247
155
∅43
∅50
6°
132
203
407
∅33,5
40MAX
G3/8"
360°

Glossario simboli

Rotazione della canna 360°

Benefit

Rotazione canna 360°