MI1CR

Сімейство продуктів	Смесители
Матеріал	Латунний
Поворотный излив	Так
Поворотный излив	360 °

Естетика

Естетика	Универсальный	**Оздоблення**	Глянцевий
Колір	Хром	**Тип струи**	Одинарная струя
Тип излива	L излив	**Аэратор**	Так
Тип мийки	Штампована	**Количество гибких шлангов**	2

Технічні характеристики

Характеристики	ESC, WSC	**Оптимальное давление**	3 bar
Длина гибких шлангов	370 мм	**Поток воды (л/мин.)**	12 л
Гибкое соединение шлангов	3/8 "	**Тип картриджа**	35 Ø
Максимальное давление	5 bar	**Диаметр отверстия под смеситель**	35 мм
Минимальное давление	1 bar		

Логістична інформація

Висота виробу (мм)	325 мм

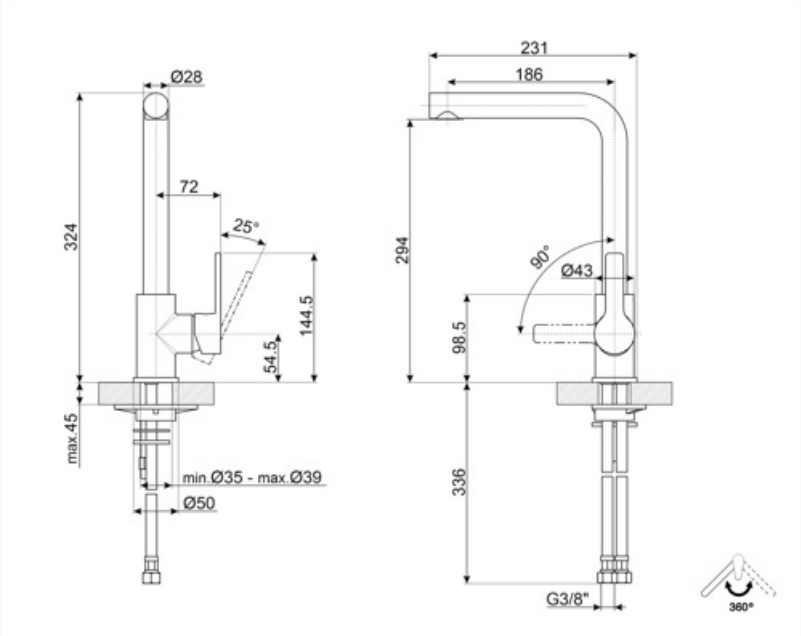
Ø28
72
25°
324
144.5
54.5
max.45
min.Ø35 - max.Ø39
Ø50
231
186
294
90°
Ø43
98.5
336
G3/8"
360°

Compatible Accessories

STABMIX

Стабилизатор для смесителя

Symbols glossary

ESC: с системой Energy Saving Cartridge рычаг управления, расположенный посередине, подает только холодную воду, а не 50% горячей и 50% воды.

WSC: с картриджем для экономии воды Water Saving Cartridge рычаг управления останавливается на полпути, в результате чего 50% воды (достаточной для нормальной готовки)

Поворотный излив 360°