MI1SS

Семейство продуктов	Смесители
Материал смесителя	Нержавеющая сталь
Поворотный излив	Да
Поворотный излив	360 °

Эстетика

Эстетика	Универсальный	**Отделка**	Матовая
Цвет	Нержавеющая сталь	**Тип струи**	Одинарная струя
Тип излива	L излив	**Аэратор**	Да
Тип мойки	Один рычаг	**Количество гибких шлангов**	2

Технические характеристики

Характеристики	ESC, WSC	**Оптимальное давление**	3 bar
Длина гибких шлангов	370 мм	**Поток воды (л/мин.)**	12 л
Гибкое соединение шлангов	3/8 "	**Тип картриджа**	35 Ø
Максимальное давление	5 bar	**Диаметр отверстия под смеситель**	35 мм
Минимальное давление	1 bar		

Логистическая информация

Высота продукта (мм)	324 мм

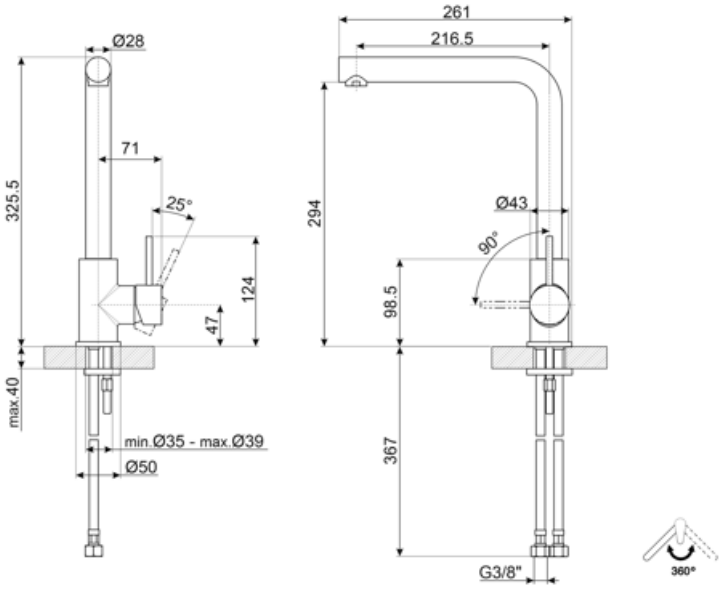
Ø28
71
25°
325.5
124
47
max.40
min.Ø35 - max.Ø39
Ø50
261
216.5
294
Ø43
90°
98.5
367
G3/8"
360°

Совместимые Аксессуары

STABMIX

Стабилизатор для смесителя

Symbols glossary

ESC: с системой Energy Saving Cartridge рычаг управления, расположенный посередине, подает только холодную воду, а не 50% горячей и 50% воды.

WSC: с картриджем для экономии воды Water Saving Cartridge рычаг управления останавливается на полпути, в результате чего 50% воды (достаточной для нормальной готовки)

Поворотный излив 360°