MI3CR



Familia	Grifo
Material	Latón
Caño giratorio	Sí
Rotación caño giratorio	360 °

Estética

Estética	Universal	**Acabado**	Brillante
Color	Cromo	**Jet type**	Chorro simple
Spout type	Caño tipo U	**Aireador**	Sí
Tipo de grifo	Mono mando	**Número de mangueras flexibles**	2

Características técnicas

Características	ESC	**Presión óptima**	3 bar
Longitud mangueras flexibles	370 mm	**Water production (l/min)**	12 l/min
Conexión de mangueras flexibles.	3/8 "	**Tipo de cartucho**	35 Ø
Presión máxima	5 bar	**Diámetro del orificio del grifo**	35 mm
Presión mínima	1 bar		

Datos logísticos

Altura del producto (mm)	301 mm

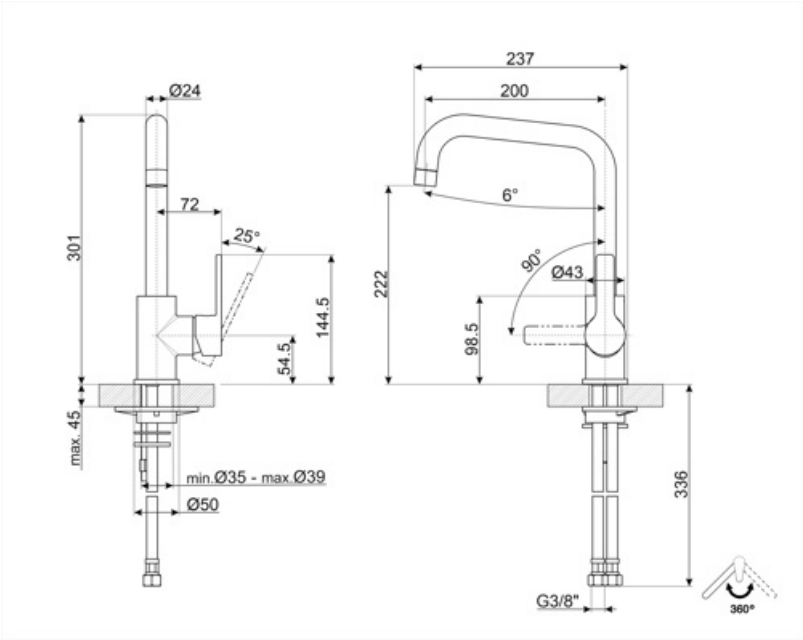
Ø24
72
25°
301
144.5
54.5
max. 45
min.Ø35 - max.Ø39
Ø50
237
200
6°
90°
Ø43
222
98.5
336
G3/8"
360°

Accesorios Compatible



STABMIX

Tap stabiliser

Productos alternativos



MI3MN

Color: Negro

Symbols glossary



ESC: con el sistema de cartucho de ahorro de energía ESC, la palanca de control colocada en el centro suministra solo agua fría, y no 50% de calor y 50% de frío. Para obtener agua caliente, gire la palanca más hacia la izquierda. Por lo tanto, el uso no opera la caldera.



Swivel spout rotation 360°