MI3CR

Семейство продуктов	Смесители
Материал смесителя	Латунный
Поворотный излив	Да
Поворотный излив	360 °

Эстетика

Эстетика	Универсальный	**Отделка**	Глянцевый
Цвет	Хромированный	**Тип струи**	Одинарная струя
Тип излива	U излив	**Аэратор**	Да
Тип мойки	Один рычаг	**Количество гибких шлангов**	2

Технические характеристики

Характеристики	ESC	**Оптимальное давление**	3 bar
Длина гибких шлангов	370 мм	**Поток воды (л/мин.)**	12 л
Гибкое соединение шлангов	3/8 "	**Тип картриджа**	35 Ø
Максимальное давление	5 bar	**Диаметр отверстия под смеситель**	35 мм
Минимальное давление	1 bar		

Логистическая информация

Высота продукта (мм)	301 мм

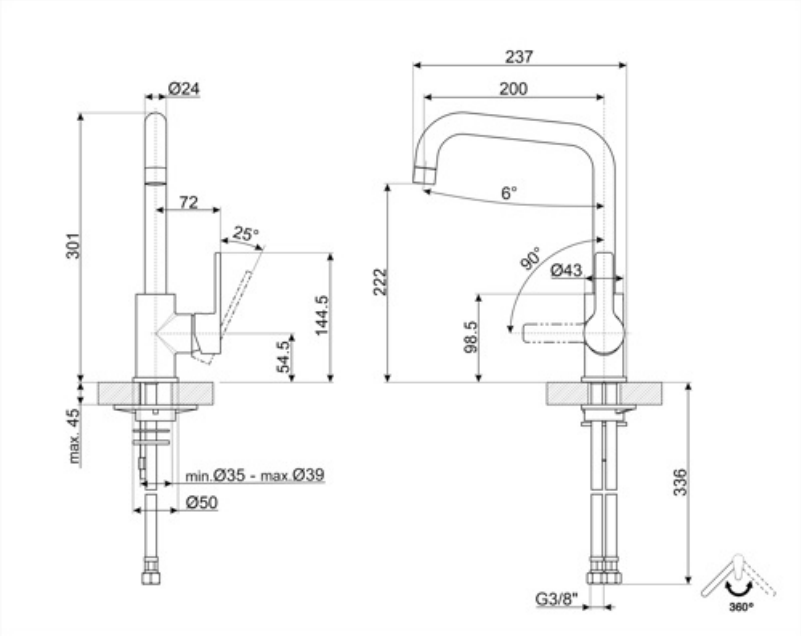
Ø24
72
25°
301
144.5
54.5
max. 45
min.Ø35 - max.Ø39
Ø50
237
200
6°
90°
Ø43
222
98.5
336
G3/8"
360°

Совместимые Аксессуары

STABMIX

Стабилизатор для смесителя

Alternative products

MI3MN

Цвет: Черный

Symbols glossary

ESC: с системой Energy Saving Cartridge рычаг управления, расположенный посередине, подает только холодную воду, а не 50% горячей и 50% воды.

Поворотный излив 360°