MI3MN

Familia	Grifo
Material	Latón
Caño giratorio	Sí
Rotación caño giratorio	360 °

Estética

Estética	Universal	**Tipo de grifo**	Mono mando
Color	Negro	**Jet type**	Single jet
Acabado	Negro mate	**Aireador**	Sí
Spout type	U spout	**Número de mangueras flexibles**	2

Características técnicas

Características	ESC	**Presión máxima**	5 bar
Longitud mangueras flexibles	370 mm	**Presión mínima**	1 bar
		Presión óptima	3 bar
Conexión de mangueras flexibles.	3/8 "	**Diámetro del orificio del grifo**	35 mm
Tipo de cartucho	35 Ø		

Datos logísticos

Altura del producto (mm)	301 mm

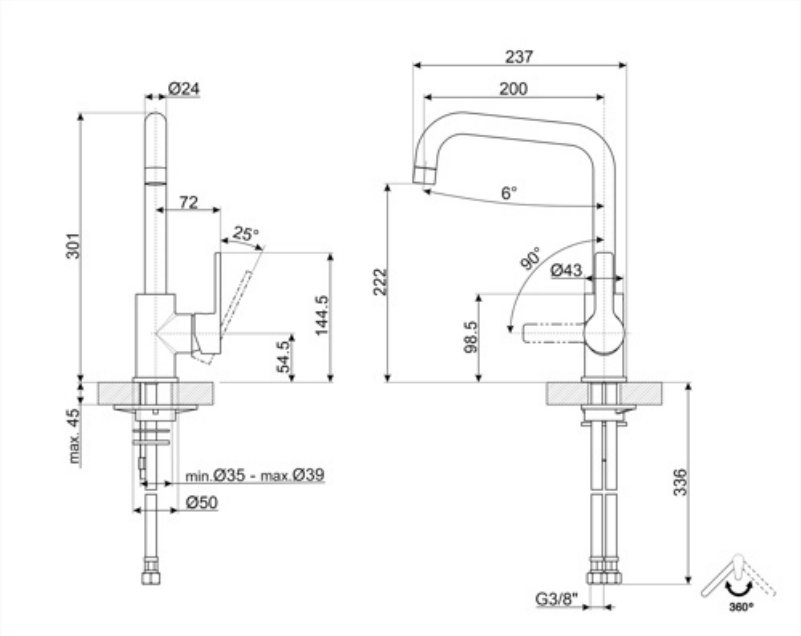
Ø24
72
25°
301
144.5
54.5
max. 45
min.Ø35 - max.Ø39
Ø50
237
200
6°
90°
Ø43
222
98.5
336
G3/8"
360°

Accesorios Compatible

STABMIX

Tap stabiliser

Symbols glossary

ESC: con el sistema de cartucho de ahorro de energía ESC, la palanca de control colocada en el centro suministra solo agua fría, y no 50% de calor y 50% de frío. Para obtener agua caliente, gire la palanca más hacia la izquierda. Por lo tanto, el uso no opera la caldera.

Swivel spout rotation 360°

Benefit (TT)

Cartucho de ahorro energético

Ahorro energético gracias a la función especial Energy Saving Cartridge (ESC).

Con la función ESC, la palanca del grifo en posición central suministra solo agua fría, en lugar de agua mezclada (fría y caliente) como es habitual, lo que reduce el consumo energético. Para obtener agua caliente, la palanca debe girarse hacia la izquierda.

Giro del caño 360°