MI4CR

Famiglia	Miscelatore
Materiale	Ottone
Canna girevole	Sì
Rotazione canna girevole	360 °



Estetica

Estetica	Universale	**Finitura**	Lucido
Colore	Cromo	**Tipo getto**	Monogetto
Tipo canna	Canna a J	**Aeratore**	Sì
Comando	Monocomando	**Numero tubi flessibili**	2

Caratteristiche Tecniche

Caratteristiche	ESC	**Pressione ottimale**	3 bar
Lunghezza tubi flessibili	370 mm	**Portata dell'acqua (l/min)**	12 l/min
Tipo di attacco tubi flessibili	3/8 "	**Tipo cartuccia a dischi ceramici**	35 Ø
Pressione massima	5 bar	**Diametro foro miscelatore**	35 mm
Pressione minima	1 bar		

Informazioni Logistiche

Altezza del Prodotto (mm)	245 mm

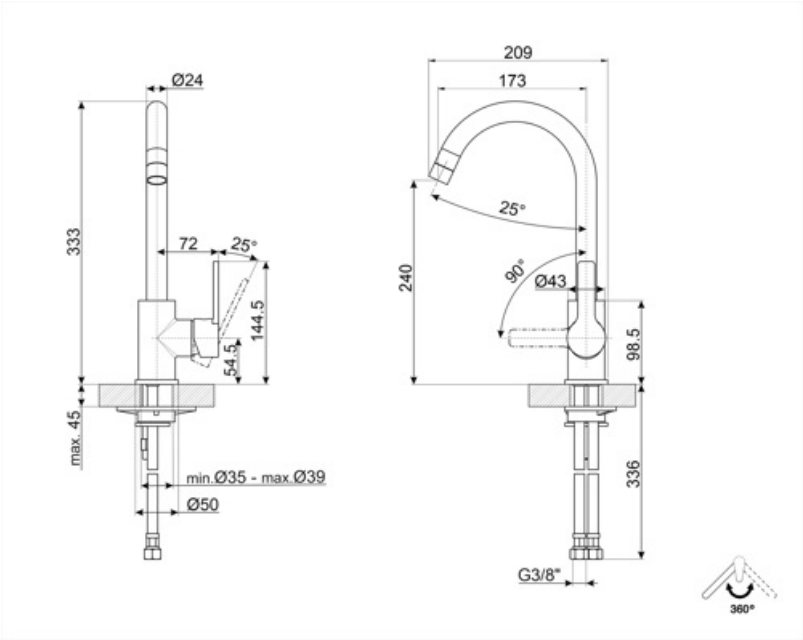
Ø24
333
72
25°
144.5
54.5
max. 45
min.Ø35 - max.Ø39
Ø50
209
173
25°
240
90°
Ø43
98.5
336
G3/8"
360°

Accessori Compatibili



STABMIX

Stabilizzatore miscelatore

Glossario simboli



ESC: Con il sistema ESC Energy Saving Cartridge la leva di comando posizionata al centro eroga solo acqua fredda, e non 50% di calda e 50% di fredda.



Rotazione della canna 360°