MI4SS

Семейство продуктов	Смесители
Материал смесителя	Нержавеющая сталь
Поворотный излив	Да
Поворотный излив	360 °

Эстетика

Эстетика	Универсальный	**Тип мойки**	Один рычаг
Цвет	Нержавеющая сталь	**Тип струи**	Одинарная струя
Отделка	Матовая	**Аэратор**	Да
Тип излива	J излив	**Количество гибких шлангов**	2

Технические характеристики

Характеристики	ESC, WSC	**Минимальное давление**	1 bar
Длина гибких шлангов	370 мм	**Оптимальное давление**	3 bar
Гибкое соединение шлангов	3/8 "	**Поток воды (л/мин.)**	12 л
Тип картриджа	35 Ø	**Диаметр отверстия под смеситель**	35 мм
Максимальное давление	5 bar		

Логистическая информация

Высота продукта (мм)	360 мм

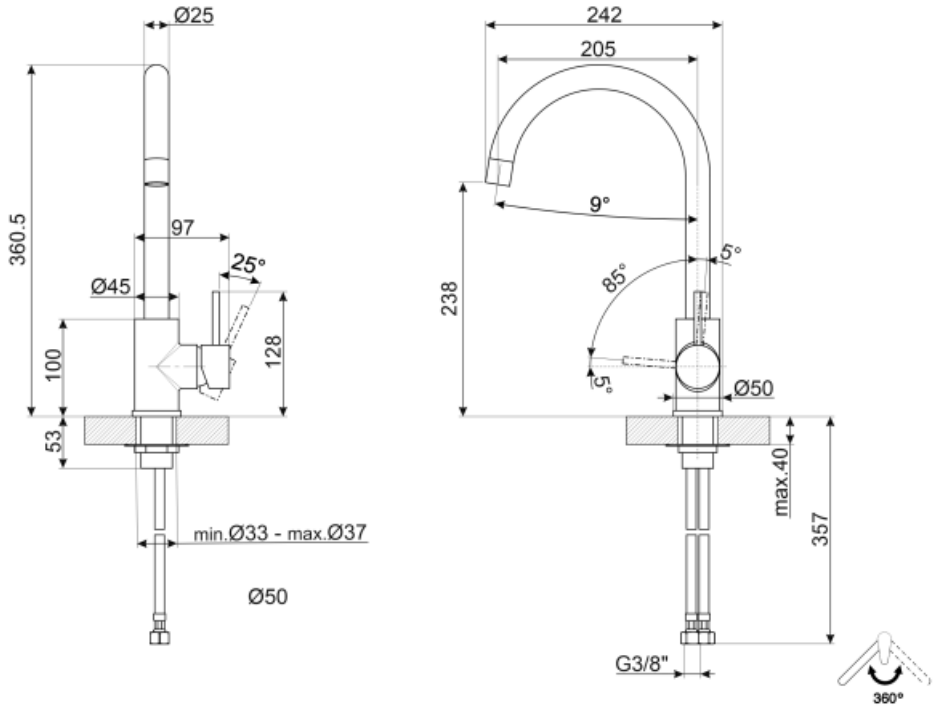
Ø25
360.5
97
25°
Ø45
100
128
53
min.Ø33 - max.Ø37
Ø50
242
205
9°
5°
85°
238
5°
Ø50
max.40
357
G3/8"
360°

Not included accessories

STABMIX

Стабилизатор для смесителя

Symbols glossary (TT)

ESC: с системой Energy Saving Cartridge рычаг управления, расположенный посередине, подает только холодную воду, а не 50% горячей и 50% воды.

WSC: с картриджем для экономии воды Water Saving Cartridge рычаг управления останавливается на полпути, в результате чего 50% воды (достаточной для нормальной готовки)

Поворотный излив 360°