MICOR9OT

Семейство продуктов	Смесители
Материал смесителя	Латунный
Поворотный излив	Да
Поворотный излив	360 °

Эстетика

Эстетика	Cortina	**Отделка**	Латунная
Цвет	Латунный	**Тип струи**	Одинарная струя
Тип излива	L излив	**Аэратор**	Да
Тип мойки	Один рычаг	**Количество гибких шлангов**	2

Технические характеристики

Характеристики	ESC	**Оптимальное давление**	3 bar
Длина гибких шлангов	500 мм	**Поток воды (л/мин.)**	12 л
Гибкое соединение шлангов	3/8 "	**Тип картриджа**	35 Ø
Максимальное давление	5 bar	**Диаметр отверстия под смеситель**	35 мм
Минимальное давление	1 bar		

Логистическая информация

Высота продукта (мм)	355 мм

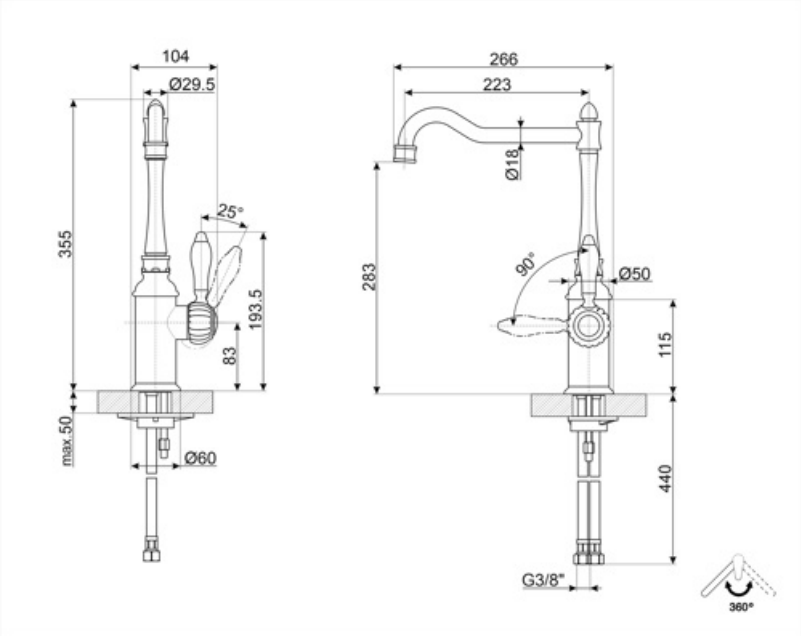
104
Ø29.5
355
25°
193.5
83
max.50
Ø60
266
223
Ø18
283
90°
Ø50
115
440
G3/8"
360°

Совместимые Аксессуары

STABMIX

Стабилизатор для смесителя

Symbols glossary

ESC: с системой Energy Saving Cartridge рычаг управления, расположенный посередине, подает только холодную воду, а не 50% горячей и 50% воды.

Поворотный излив 360°