MID1CR



Familia	Grifo
Material	Latón
Caño giratorio	Sí
Rotación caño giratorio	360 °

Estética

Estética	Universal
Color	Cromo
Spout type	Caño tipo L
Tipo de grifo	Mono mando
Acabado	Brillante
Perforado / predispuesto para la perforación	Extraíble
Jet type	Chorro simple
Aireador	Sí
Número de mangueras flexibles	2

Características técnicas

Características	ESC, WSC
Longitud mangueras flexibles	400 mm
Conexión de mangueras flexibles.	3/8 "
Presión máxima	5 bar
Presión mínima	1 bar
Presión óptima	3 bar
Water production (l/min)	12 l/min
Tipo de cartucho	35 Ø
Diámetro del orificio del grifo	35 mm
Tipo de grifo	Sí

Datos logísticos

Altura del producto (mm)	325 mm

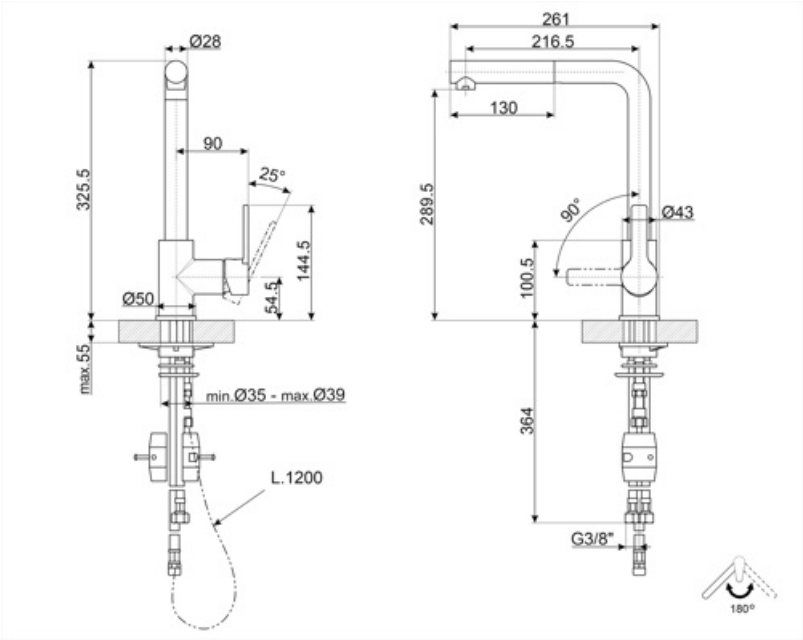
Ø28
325.5
90
25°
144.5
54.5
Ø50
max.55
min.Ø35 - max.Ø39
L.1200
261
216.5
130
289.5
90°
Ø43
100.5
364
G3/8"
180°

Accesorios Compatible



STABMIX

Tap stabiliser

Productos alternativos



MID1MN

Color: Negro



MID1NS

Color: Níquel

Symbols glossary



ESC: con el sistema de cartucho de ahorro de energía ESC, la palanca de control colocada en el centro suministra solo agua fría, y no 50% de calor y 50% de frío. Para obtener agua caliente, gire la palanca más hacia la izquierda. Por lo tanto, el uso no opera la caldera.



WSC: con el sistema WSC Water Saving Cartridge, la palanca de control se detiene a la mitad, permitiendo que el mezclador dispense el 50% del agua (suficiente para las actividades normales de la cocina) para ahorrar en el consumo de agua.



Swivel spout rotation 360°



The extractable handshower allows to increase the range of action of the tap and it is extremely versatile, practical and comfortable.