MID1CR

Сімейство продуктів	Смесители
Матеріал	Латунний
Поворотный излив	Так
Поворотный излив	180 °

Естетика

Естетика	Универсальный	**Отвір для змішувача /ексцентрика**	Выдвижной
Колір	Хром	**Тип струи**	Одинарная струя
Тип излива	L излив	**Аэратор**	Так
Тип мийки	Штампована	**Количество гибких шлангов**	2
Оздоблення	Глянцевий		

Технічні характеристики

Характеристики	ESC, WSC	**Оптимальное давление**	3 bar
Длина гибких шлангов	400 мм	**Поток воды (л/мин.)**	12 л
Гибкое соединение шлангов	3/8 "	**Тип картриджа**	35 Ø
Максимальное давление	5 bar	**Диаметр отверстия под смеситель**	35 мм
Минимальное давление	1 bar	**Зворотний клапан**	Так

Логістична інформація

Висота виробу (мм)	325 мм

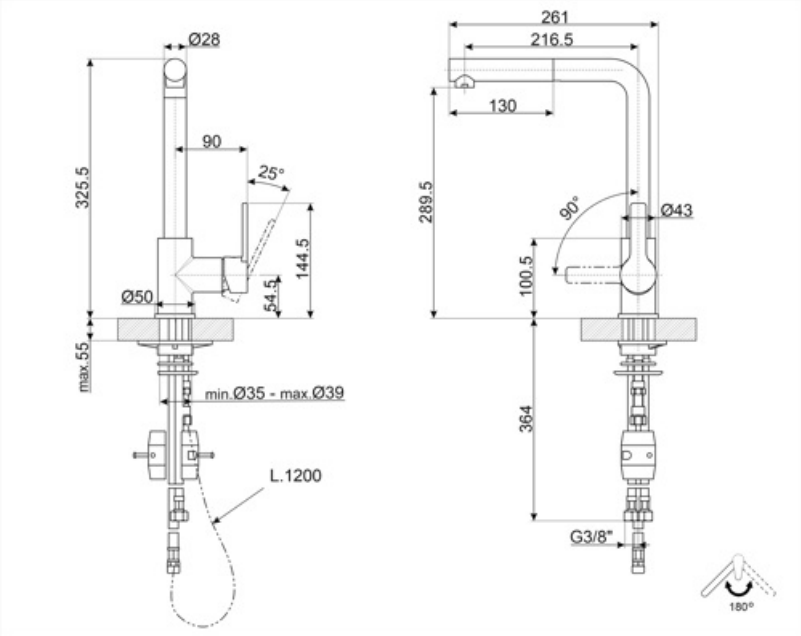
Ø28
90
25°
325.5
144.5
54.5
Ø50
max.55
min.Ø35 - max.Ø39
L.1200
261
216.5
130
289.5
90°
Ø43
100.5
364
G3/8"
180°

Compatible Accessories

STABMIX

Стабилизатор для смесителя

Alternative products

MID1MN

Колір : Чорний

MID1NS

Колір : Никель

Symbols glossary

ESC: с системой Energy Saving Cartridge рычаг управления, расположенный посередине, подает только холодную воду, а не 50% горячей и 50% воды.

WSC: с картриджем для экономии воды Water Saving Cartridge рычаг управления останавливается на полпути, в результате чего 50% воды (достаточной для нормальной готовки)

Поворотный излив 180°

Выдвижной излив позволяет увеличить диапазон действия смесителя, он чрезвычайно универсален, практичен и удобен.